BASIC Line Armaturenserie

Elektronische Waschtischarmatur WMA 3000

Elektronische Waschtischarmatur mit Infrarot-Sensor für Hochdruck- oder Niederdruckbetrieb. Armatur für Kaltwasser oder vorgemischtes Wasser. Optimal einsetzbar für stark frequentierte öffentliche Räume.

Die Sensor-Waschtischarmatur ist ausgestattet mit einstellbarer, automatischer Hygienespülung nach letzter Nutzung.

Der Infrarot-Sensor löst dann aus, wenn er eine Handbewegung detektiert und stellt somit sicher, dass Wasser nur bei Bedarf läuft. So wird Hygiene durch die berührungslose Auslösung des Wasserlaufes sichergestellt und Betriebskosten können optimal gesenkt werden.

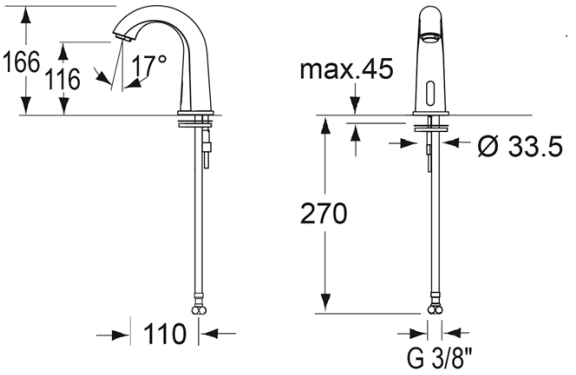

DETAILS

Produktausführung	Kaltwasser / kalt-warm vorgemischt
Stromversorgung	6V DC: Batterie, Steckernetzteil, Unterputz-Netzteil, oder Zentralnetzteil mit Spannungswandler (s. Zubehör)
Betrieb	Hochdruck / Niederdruck
Hygienespülung	Hygienespülung, nach letzter Nutzung
Parametrierung	Touch-Betätigung über Sensorfeld
Material	Zinkdruckguss inkl. Befestigungen, Oberfläche verchromt
Maße	Ausladung 110 mm, Auslaufhöhe 116 mm, Strahlwinkel 17°

Ausladung = Mitte Armaturenfuß bis Mitte Strahlregler
Auslaufhöhe = über Waschbeckenoberkante

BASIC Line Armaturenserie

Die elektronische Waschtischarmatur ist hygienisch und umweltfreundlich, da sie die Wasser- und Abwassermenge, sowie Warmwasserenergie deutlich reduziert und somit Betriebskosten einspart. Durch das Erkennen der Hände im Sensorbereich des Waschbeckens fließt Wasser nur dann, wenn es gebraucht wird; dadurch und durch den Einsatz eines Sparstrahlreglers mit 6 l/min Durchfluss, arbeitet die Armatur sehr wirtschaftlich.

Die Sensorreichweite (in 1er-Schritten, von 1 bis 8) und die Wassernachlaufzeit (1s – 10s) können flexibel über den Touch-Sensor eingestellt werden.

Die nach der Trinkwasserverordnung bestimmungsgemäße Nutzung der Waschtischarmatur, zur Verringerung und Vermeidung gefährlicher Bakterien, Viren und anderer Erreger, wird durch die einstellbare automatische Hygienespülung und die berührungslose Auslösung des Wasserflusses sichergestellt. Die Hygieneperiode (aus, 12, 24, 48 Std.), sowie Hygienespüldauer (0 -20 min. in 0,5 min Schritten) können auch über den Touch-Sensor eingestellt werden.

Eine Vormischung der Wassertemperatur ist über ein T-Stück oder einen als Zubehör erhältlichen Mikro-Thermostaten mit Verbrühschutz möglich. Die Waschtischarmatur ist mit entsprechendem Zubehör auch für den Niederdruckbetrieb geeignet.

Im Batteriebetrieb ist durch die energiesparende Elektronik und Ventiltechnik eine lange Batterielebensdauer sichergestellt. Die Batterie ist in der Steuerbox untergebracht. Im Netzbetrieb kann die Armatur über ein Steckernetzteil oder ein Unterputz-Netzteil, sowie über ein Zentralnetzteil (Spannungswandler notwendig) mit Strom versorgt werden.

Art. Nr.	Produkt
1.3000.10.10	WMA 3000 Waschtischarmatur mit Infrarot-Sensor, inkl. Batterie
1.3000.20.10	WMA 3000 Waschtischarmatur mit Infrarot-Sensor, Netzvorbereitung
1.9000.50.00	WMA 3000 Zubehör Vormischung
1.9000.55.00	WMA 3000 Zubehör Mikro-Thermostat
1.9000.55.10	WMA 3000 Zubehör Anschluss-Set zum Mikro-Thermostaten
1.9000.60.00	WMA 3000 Zubehör für Niederdruckbetrieb

Water & More Systemzentrale GmbH, Schulstr. 12a, 51399 Burscheid
Tel.: +49 2174 786064, Fax: +49 2174 786063
Email: zentrale@water-more.com, www.water-more.com