water & more

Montage-/ Bedienungsanleitung

Elektronische Wandarmatur

WMA 6000 Batterie - Auslauf 160 mm
WMA 6000 Batterie - Auslauf 200 mm

6 V =

02.60.32-160
02.60.32-200

Wichtige Informationen

Bitte beachten Sie alle Sicherheitshinweise vor Installation und Inbetriebnahme des Produkts. Zur Vermeidung von Beschädigungen müssen technische Daten eingehalten werden. Lagerung in frostfreier und trockener Umgebung.

Funktionsstörungen können bei Fehlinstallation auftreten. Für unsachgemäße Bedienung und nicht bestimmungsgemäße Verwendung übernimmt der Hersteller keine Gewährleistung.

Nach DIN VDE 105-100, müssen alle elektrischen Verdrahtungen und Installationen von einer ausgebildeten Elektrofachkraft durchgeführt werden.

Bei Montage und Demontage wasserführender Bauteile und Armaturenkomponenten, muss die Wasserzufuhr vorher abgeklemmt werden.

Vor Reinigung des Produkts müssen Anwendungshinweise des Reinigungsmittels gelesen werden. Keine mechanischen, alkohol-, ammoniak-, säure-, schwefel- und chlorhaltigen Reinigungsmittel verwenden.

Batterien bitte nicht im Hausmüll entsorgen.

INHALTSVERZEICHNIS

1.ÜBERBLICK

1.1 Grundmaße 4
1.2 Technische Daten 4
1.3 Ausführung 4

2. FUNKTIONEN

2.1 Einstellung Wasserlaufzeit 5
2.2 Auslaufeinstellung 7
2.3 Reichweiteneinstellung 8
2.4 Hygienespülung (X-Flow) 8
2.5 Stopp-Funktion 9
2.6 Einstellungen über Fernbedienung 10

3. MONTAGE

3.1 Bauvorbereitung 12
3.2 Inbetriebnahme 12

4. WARTUNG

4.1 Filtersieb Reinigung 13
4.2 Strahlregler Reinigung 13
4.3 Batteriewechsel 14

5. FEHLERANALYSE 15

6. WICHTIGE HINWEISE 15

7. ERSATZTEILE 16

8. NOTIZEN 17

1. ÜBERBLICK

1.1 Grundmaße

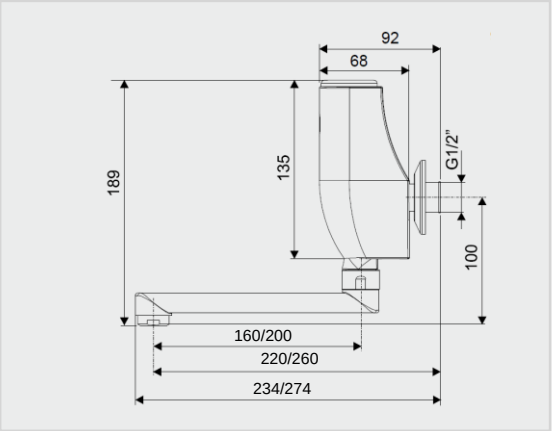

1.2 Technische Daten

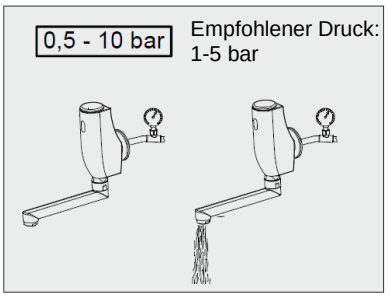

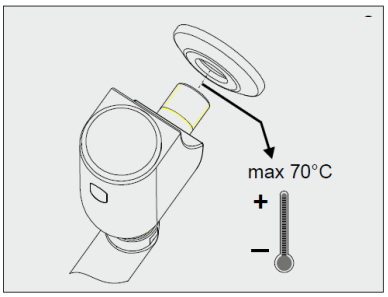

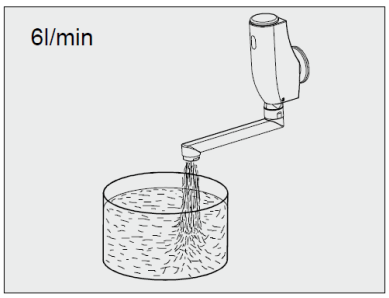

1.3 Ausführungen

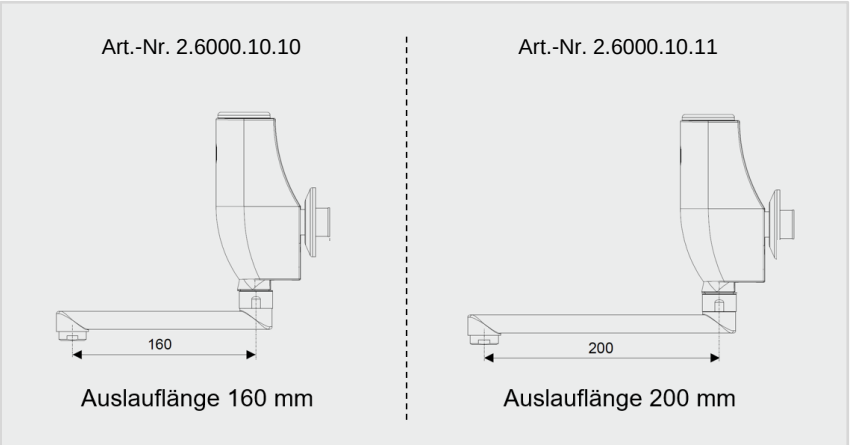

Spannungsversorgung

Batterie

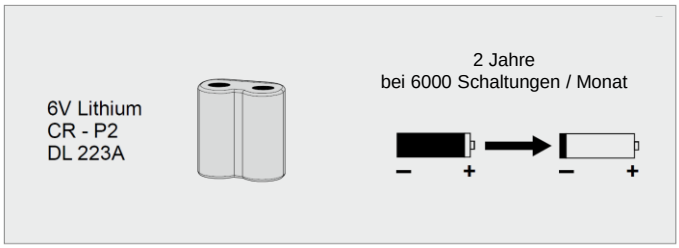

Die Wandarmatur hat eine 6 V DC Elektronik, die über eine Batterie (6V DC) mit Spannung versorgt wird.

2. FUNKTIONEN

2.1 Einstellung Wasserlaufzeit

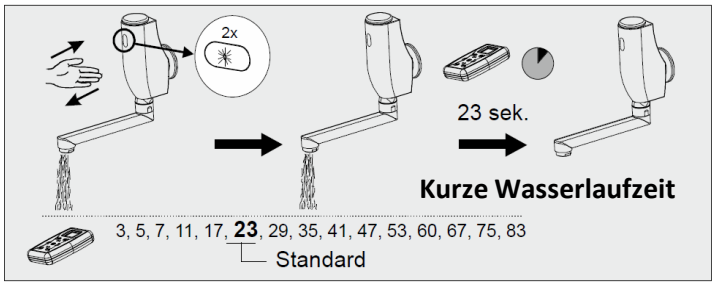

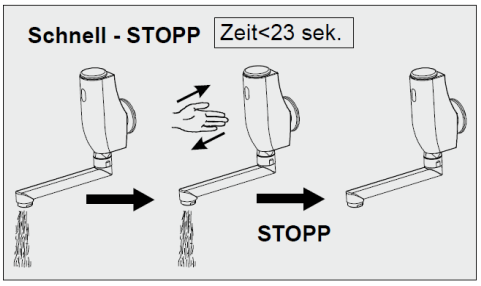

Die Armatur kann wahlweise auf zwei Laufzeiten eingestellt werden:
Kurze Wasserlaufzeit ist voreingestellt auf 23 Sekunden
Lange Wasserlaufzeit ist voreingestellt auf 1 Minute
Beide Laufzeiten können flexibel über die Fernbedienung geändert werden.
Der Wasserfluss kann vorzeitig beendet werden, indem die Hand vor den Sensor gehalten wird.

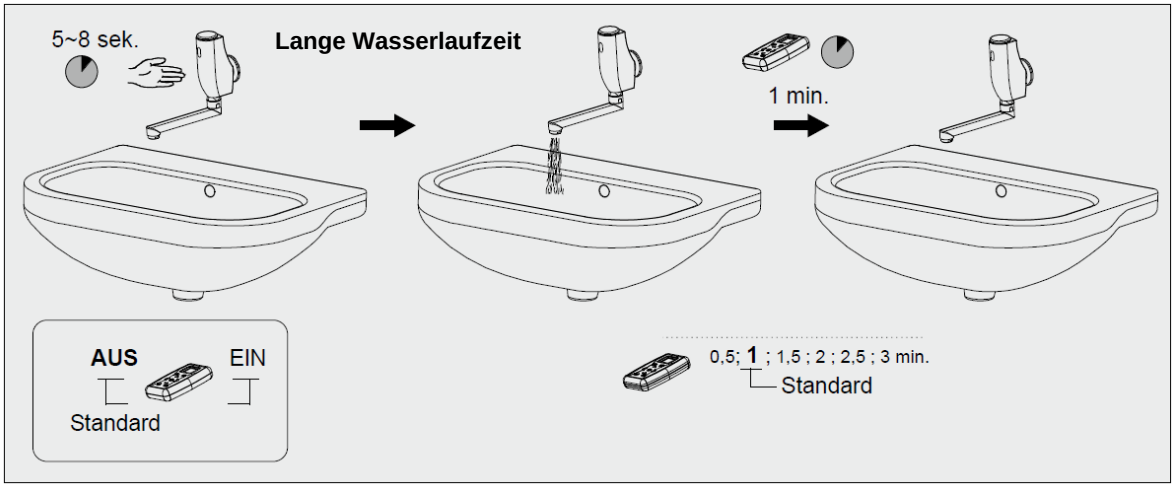
5~8 sek.
Lange Wasserlaufzeit
1 min.
AUS
EIN
Standard
0,5; 1 ; 1,5 ; 2 ; 2,5 ; 3 min.
Standard

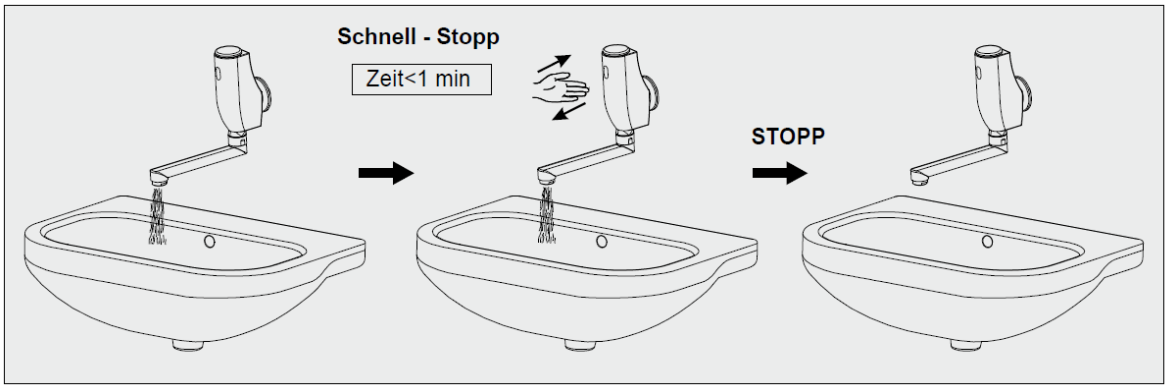
Schnell - Stopp
Zeit<1 min
STOPP

2.2 Auslaufeinstellung

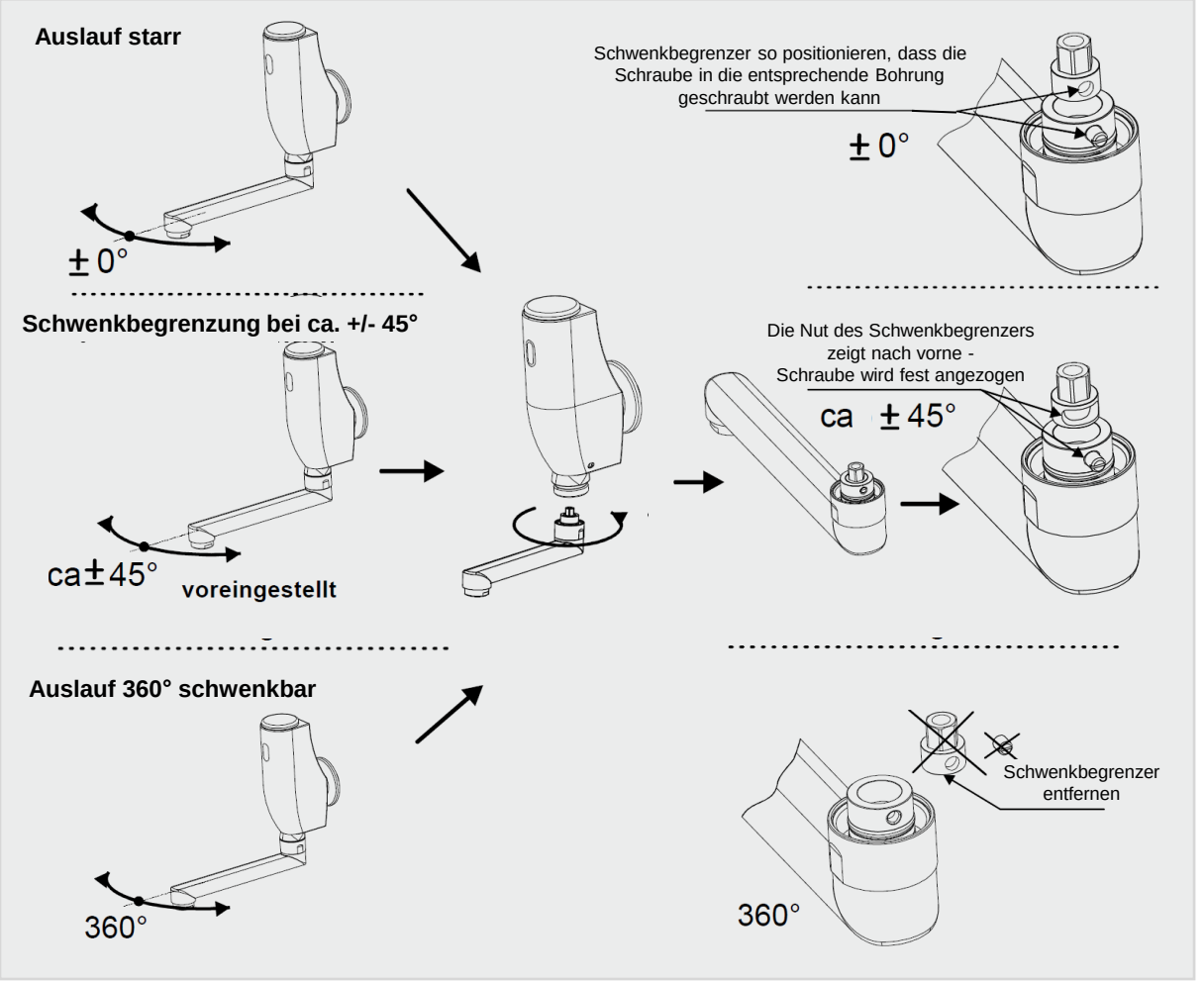

2.3 Reichweiteneinstellung

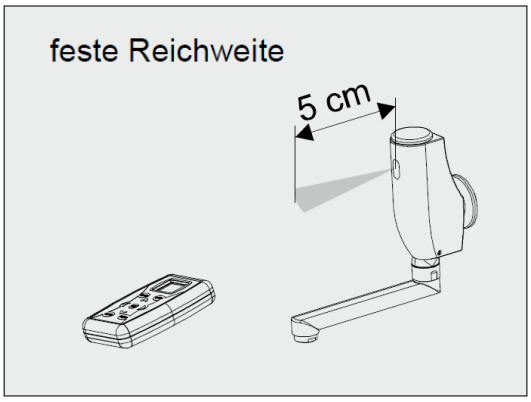

2.4 Hygienespülung (X-Flow)

Die Armatur verfügt über eine automatische Hygienespülung. Die Parameter Hygieneperiode und Hygienespülzeit können individuell eingestellt werden.
Werkseitig wird die Hygienespülung automatisch alle 72 Stunden für 30 Sekunden durchgeführt.

Bei der X-Flow Hygienespülung von Water & More wird ein dritter Parameter, die Stagnationszeit (Werkseinstellung 10 Min.), eingestellt. Die Armatur prüft ob innerhalb dieser Zeit eine bestimmungsgemäße Nutzung nach Betreibervorgaben und Trinkwasserverordnung stattgefunden hat. Ist die Armaturennutzung in der eingestellten Periode ausreichend, um eventuelle Kontamination auszuschließen, wird die Hygienespülung automatisch ausgesetzt, da eine „natürliche Hygienespülung“ durch Nutzung bereits durchgeführt wurde.

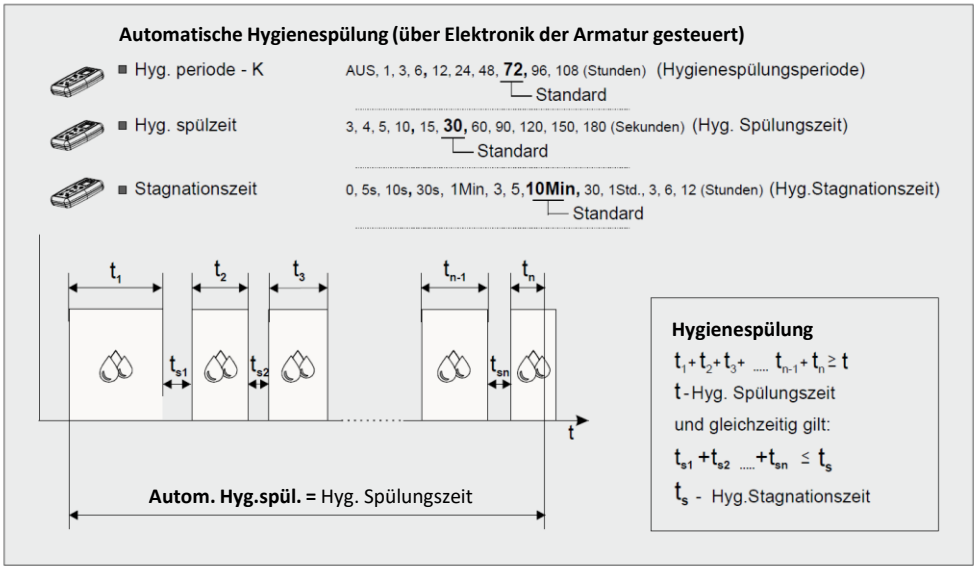

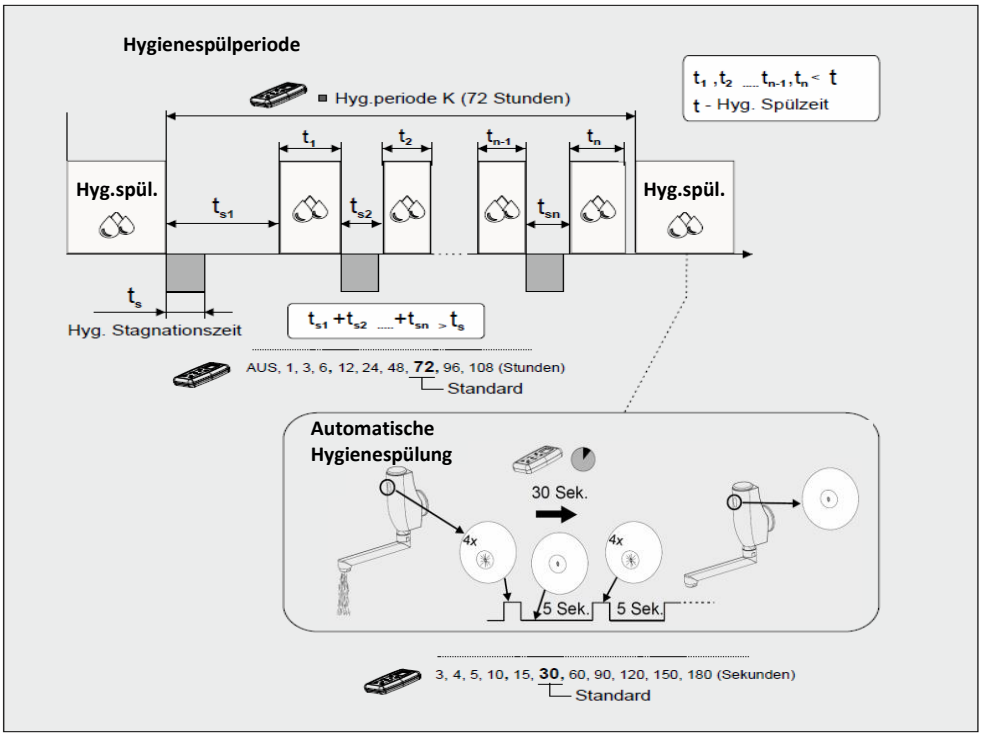

2.5 Stopp Funktion

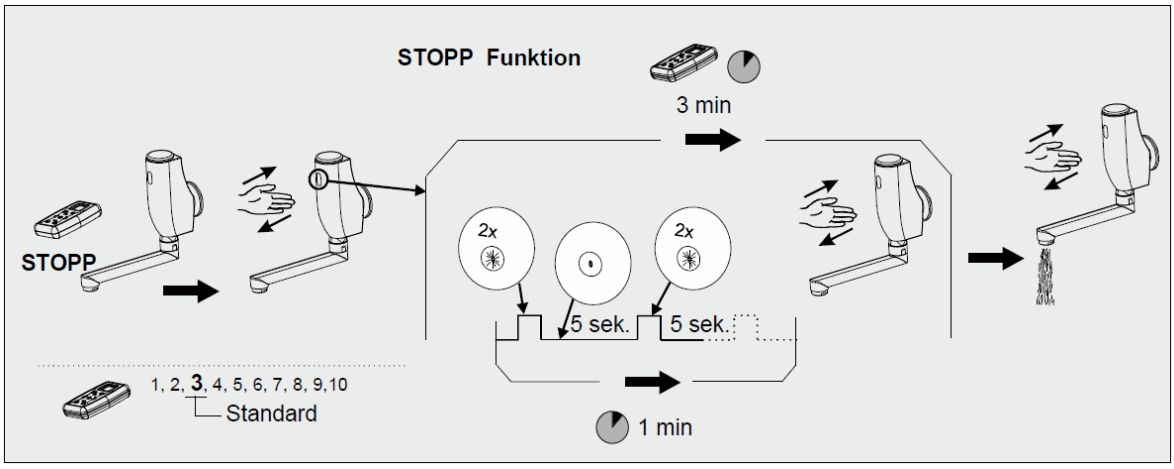

2.6 Einstellung über Fernbedienung

Änderungen der Werkseinstellungen mit Fernbedienung:
Read > Einstellung 1 > Ok > Einstellung 2 > Ok > ... > Send
Dazu die Fernbedienung frontal vor den Sensor halten

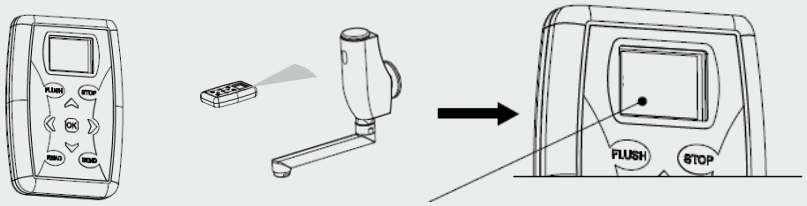

Menüpunkt	Beschreibung	Wahlmöglichkeiten
1.) Maximale Reichweite	Sensorreichweite	6; 7 ... - 25 (1er Schritte), Schritt 15 ist voreingestellt
2.) Verzögerung	Wassernachlaufzeit	3; 5; 7; 11; 17; 23 ; 29; 35; 41; 47; 53; 60; 75; 83 sek 3; 6; 10 min
3.) Hygiene-Periode K	Hygienespülzyklus nach letzter bestimmungsgemäßer Nutzung	aus, 1 Std., 3, 6, 12, 24, 48, 72, 96 oder 108 Std.
4.) Hygiene-Spülzeit	Wasserflussdauer der Hygienespülung	3 sek., 4, 5,10, 15, 30, 60, 90, 120, 150 oder 180 sek.
5.) Stagnationszeit	Detektionszeitraum für bestimmungsgemäße Nutzung	0 sek., 5, 10, 30 sek; 1 min., 3, 5, 10, 30 min; 1 Std., 3, 6 oder 12 Std.
6.) Stoppzeit	Kurzzeitstopp (z.B. für Reinigungszwecke)	1 min., 2, 3, 4, 5, 6, 7, 8, 9 oder 10 min
7.) Durchlauf	Aktivierung der langen Wasserlaufzeit	EIN - AUS
8.) Durchlaufzeit	Lange Wasserlaufzeiten	0.5; 1; 1,5; 2; 2,5; 3 min.
9.) Thermische Spülung	Dauerlauffunktion zur thermischen Desinfektion	OK

Änderungen der Werkseinstellungen mit Fernbedienung:
Read > Einstellung 1 > Ok > Einstellung 2 > Ok > ... > Send
Dazu die Fernbedienung frontal vor den Sensor halten

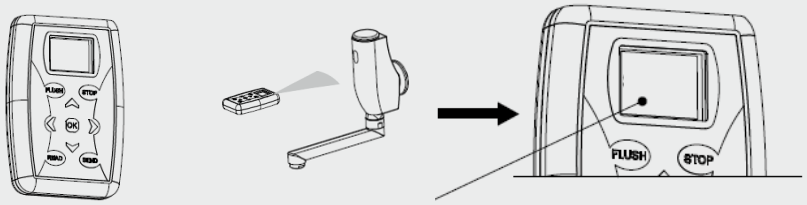

Menüpunkt	Beschreibung	Wahlmöglichkeiten
10.) Systeminfo	Anzeigen von grundsätzlichen Einstellungen (z.B. Sensorlaufzeit, Wasserfluss, Benutzerzähler, Gesamtbenutzerzahl, Reichweite, Code-Nr., Software-ID	OK
11.) Hygienezustand	Anzeigen von Hygiene-Periode und –Spülzeit, Stagnationszeit, Zeitraum der Einstellung, Anzahl der Hygienespülungen	OK
13.) Ventilzyklen	Möglichkeit der Zurücksetzung (Nullung) der Ventilzyklen/ Benutzerzähler	OK - Reset
14.) Werkseinstellung	Zurücksetzen der Einstellungen auf Werkseinstellungen	OK - einstellen
15.) Sprache	Änderung der Sprache	Deutsch, Englisch, Französisch

3. MONTAGE

3.1 Bauvorbereitung

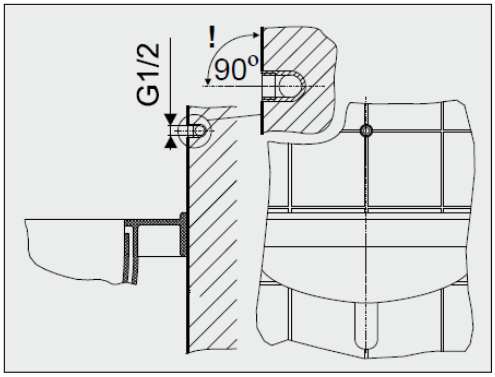

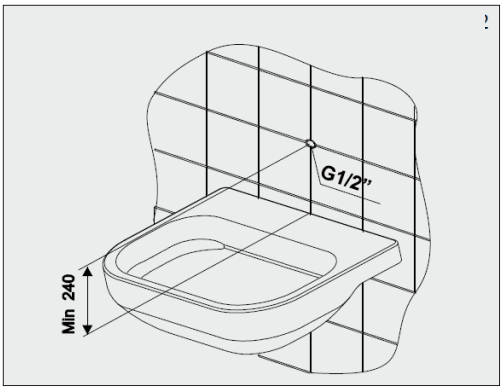

3.2 Inbetriebnahme

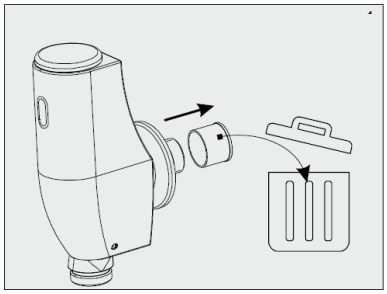

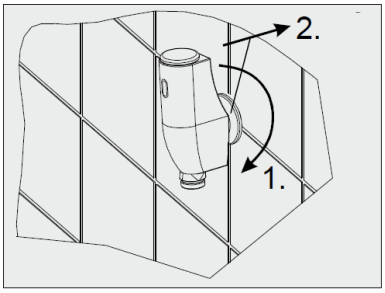

Auslaufeinstellungsmöglichkeiten (siehe Seite 7)

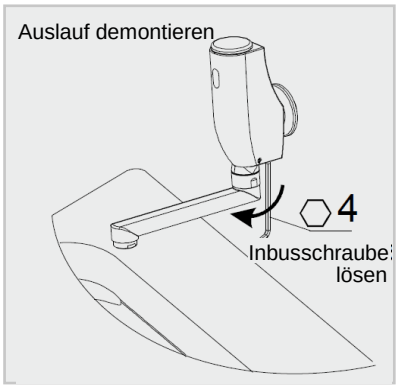

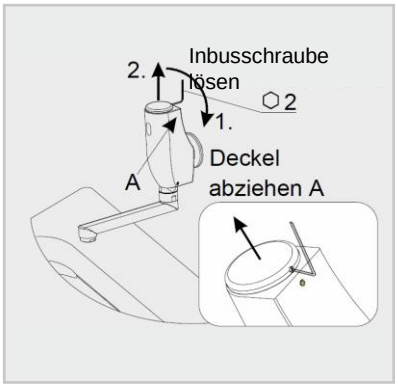

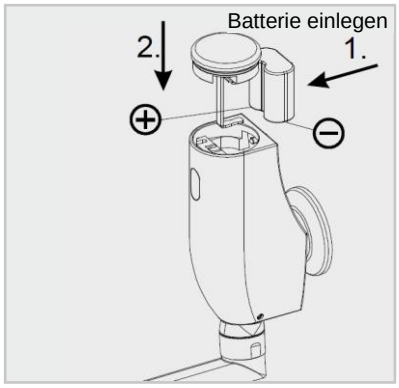

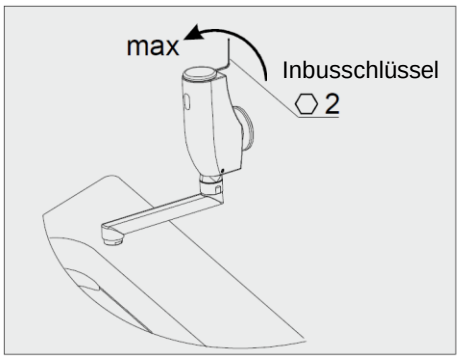

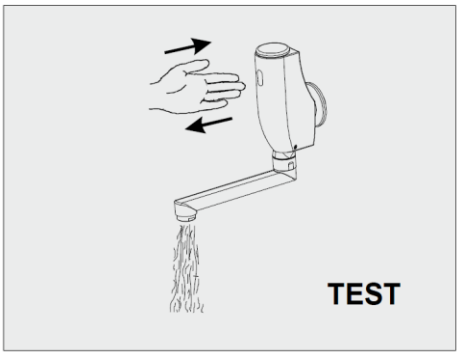

4. WARTUNG

4.1 Filtersieb Reinigung

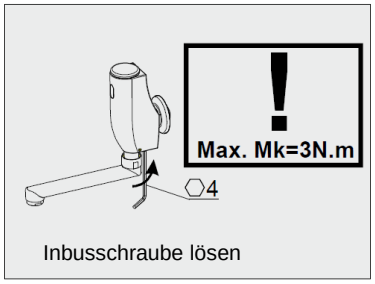

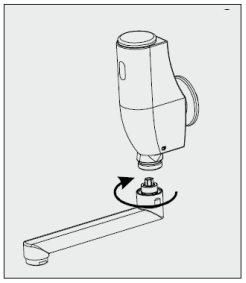

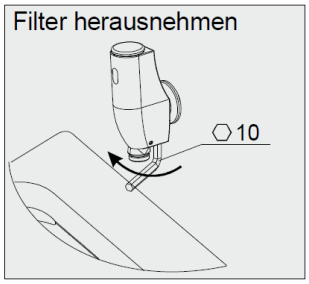

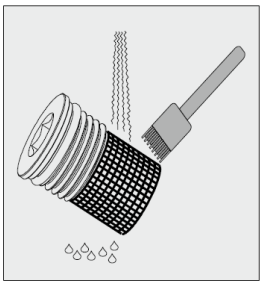

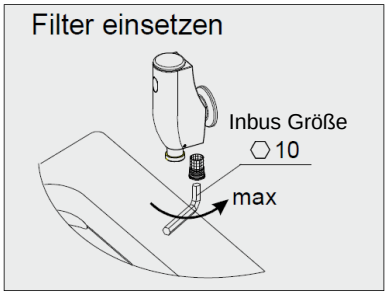

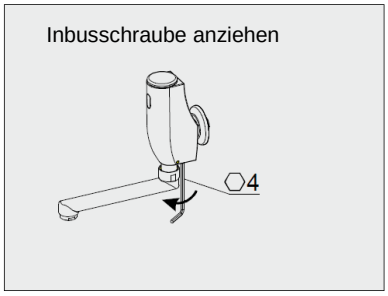

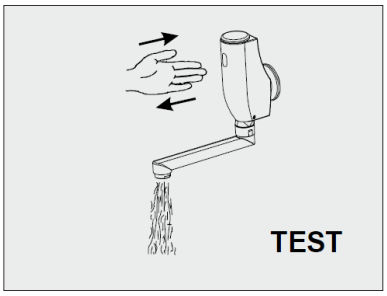

4.2 Strahlregler Reinigung

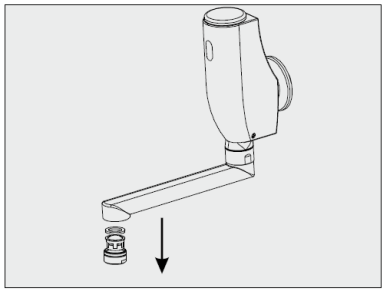

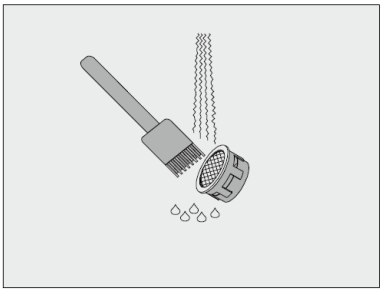

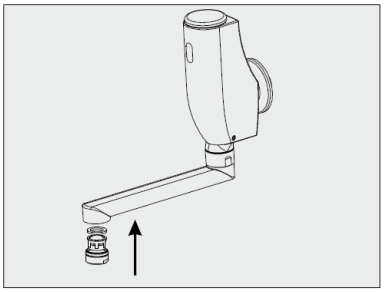

4.3 Batteriewechsel

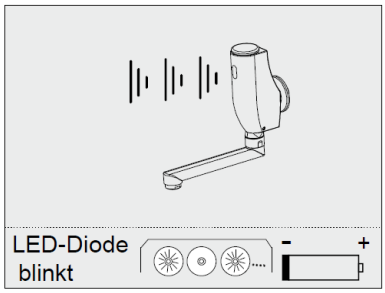

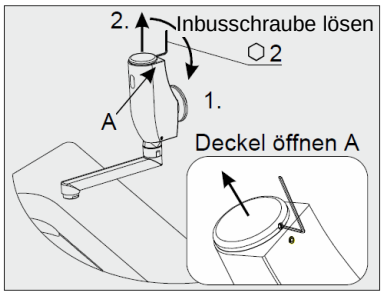

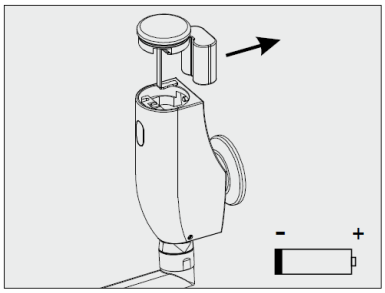

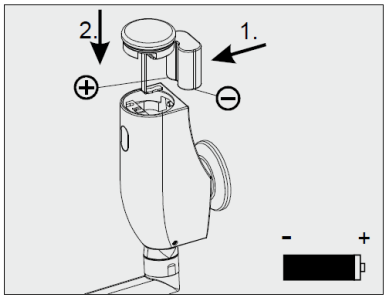

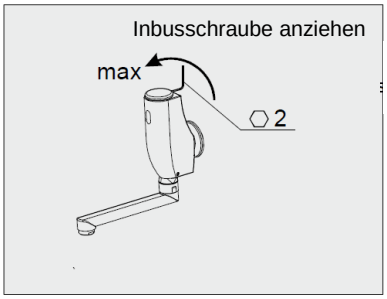

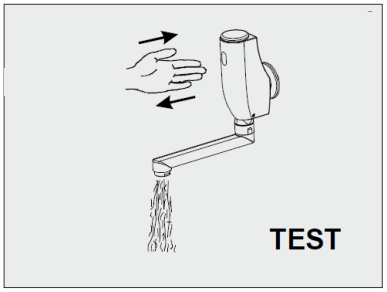

5. FEHLERANALYSE

Störung/Anzeige	Ursache	Behebung
Kein Wasserfluss	• Eckventil zu • Batterie leer • Sensor funktionslos	Eckventil öffnen Batterie wechseln Service anrufen
LED-Diode blinkt	• Batterie leer	Batterie wechseln
Geringer Durchfluß	• Filtersiebe verstopft • Strahlregeler verstopft	Filtersiebe reinigen Strahlregeler reinigen
Dauerfluß	• Magnetventil defekt	Eckventil zu und Service anrufen

6. WICHTIGE HINWEISE

Liefergegenstand:
Batterie CR-P2, 6V ist Produktbestandteil und im Lieferumfang enthalten.

Reinigungs- und Pflegehinweise:
Grundsätzlich nur milde- und seifenhaltige Mittel zur Reinigung verwenden.
Keine mechanischen, alkohol-, ammoniak-, säure-, schwefel- und chlorhaltigen Reinigungsmittel verwenden.

Bei Einsatz von Kalklösern die entsprechenden Anleitungen und Gefahrenhinweise beachten. Diese Mittel ausschließlich mit einem weichen Lappen oder Schwamm auftragen. Nicht in Spalten oder Ritzen sprühen. Nach Einsatz solcher Mittel unbedingt eine abschließende, nachhaltige Spülung/Reinigung der Armaturen/Armaturenkomponenten durchführen.

Keine Reinigung mit Hochdruck- und Dampfstrahlgeräten.

Mechanische Bauteile, wie Mischhebel, Entriegelungs- und Absperrknöpfe sowie Thermostate und –kartuschen sind regelmäßig zu bewegen. Ferner unterliegen diese Bauteile einem stärkeren Verkalkungseinfluss und sind in regelmäßigen Abständen, je nach Kalkgehalt des Wassers, geeignet zu reinigen.

Duschköpfe und Strahlregler sollten wöchentlich gereinigt werden.

Bitte beachten Sie auch unsere Reinigungshinweise unter:
https://www.water-more.com/reinigungshinweise/

7. ERSATZTEILE

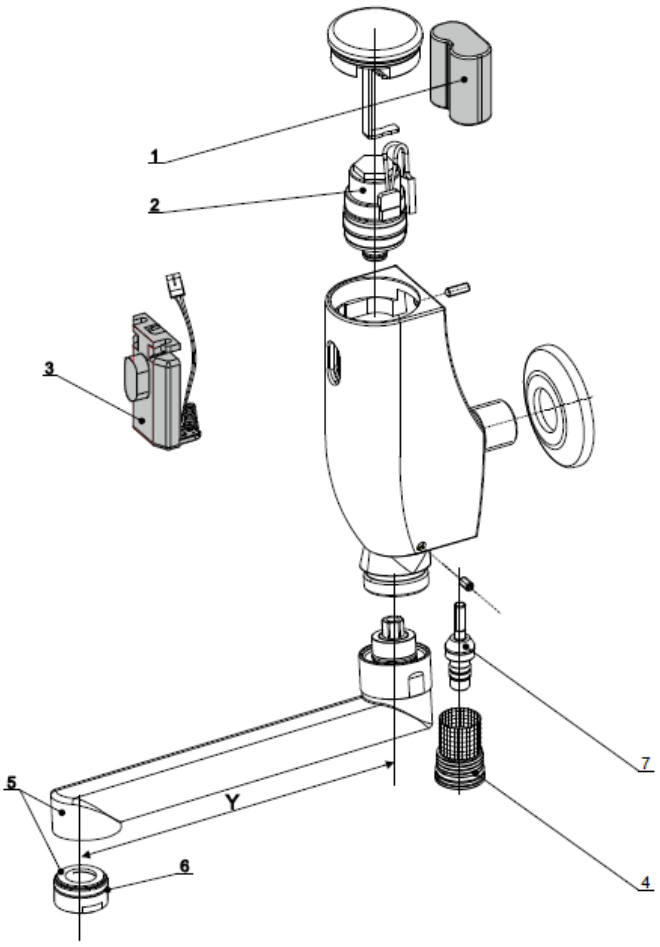

1	7.2230.00.00	Batterie CR-P2 6V
2	8.3200.01.00	Magnetventil
3	8.6500.05.00	Elektronik X-Flow
4	8.6000.08.00	Filtersieb
5	8.6500.25.01	Auslauf Y=160 mm mit Arretierung
	8.6500.25.11	Auslauf Y=200 mm mit Arretierung
6	6.4000.26.10	Strahlregler mit Durchflussregler 6l/min
7	8.6000.27.10	Begrenzungswelle

WATER & MORE Systemzentrale GmbH
Schulstraße 12a
D-51399 Burscheid
Geschäftsführer: Klaus Peters
HRB 57373 Amtsgericht Köln
Ust.-Id. Nr. DE247731548
Tel.: +49 (0)2174 - 786064
Fax.: +49 (0)2174 – 786063
E-Mail: info@water-more.com
Internet: www.water-more.com

Abbildungen, Beschreibungen und technische Daten unverbindlich