water & more

Montage-/ Bedienungsanleitung

Elektronisches Duschpaneel mit Sensor

WMD 8320 – Duschpaneel mit Bypass

6 V =

04.15.42.100
04.16.19.000

Wichtige Informationen

Bitte beachten Sie alle Sicherheitshinweise vor Installation und Inbetriebnahme des Produkts. Zur Vermeidung von Beschädigungen müssen technische Daten eingehalten werden. Lagerung in frostfreier und trockener Umgebung.

Funktionsstörungen können bei Fehlinstallation auftreten. Für unsachgemäße Bedienung und nicht bestimmungsgemäße Verwendung übernimmt der Hersteller keine Gewährleistung.

Nach DIN VDE 105-100 müssen alle elektrischen Verdrahtungen und Installationen von einer ausgebildeten Elektrofachkraft durchgeführt werden.

Bei Montage und Demontage wasserführender Bauteile und Armaturenkomponenten, muss die Wasserzufuhr vorher abgeklemmt werden.

Vor Reinigung des Produkts müssen Anwendungshinweise des Reinigungsmittels gelesen werden. Keine mechanischen, alkohol-, ammoniak-, säure-, schwefel- und chlorhaltigen Reinigungsmittel verwenden.

Batterien bitte nicht im Hausmüll entsorgen.

INHALTSVERZEICHNIS

1.ÜBERBLICK

1.1 Grundmaße 4
1.2 Ausführungen 4

2. MONTAGE

2.1 Wasserzuführung von hinten 5
2.1.1 Bauvorbereitung 6
2.1.2 Installation 6
2.2 Wasserzuführung von oben 7
2.2.1 Bauvorbereitung 7
2.2.2 Installation 8
2.2.3 Montage - Haubenverlängerung 8
2.3 Anschluss Spannungsversorgung 9

3. FUNKTIONEN

3.1 Einstellung Wasserlaufzeit 12
3.2 Stopp-Funktion 13
3.3 Hygienespülung 14
3.4 Desinfektionsspülung 15
3.5 Einstellungen über Fernbedienung 16

4. WARTUNG

4.1 Filtersieb Reinigung 18
4.2 Batteriewechsel 19

5. FEHLERANALYSE 20

6. WICHTIGE HINWEISE 20

7. ERSATZTEILE 21

8. NOTIZEN 22

1. ÜBERBLICK

1.1 Grundmaße

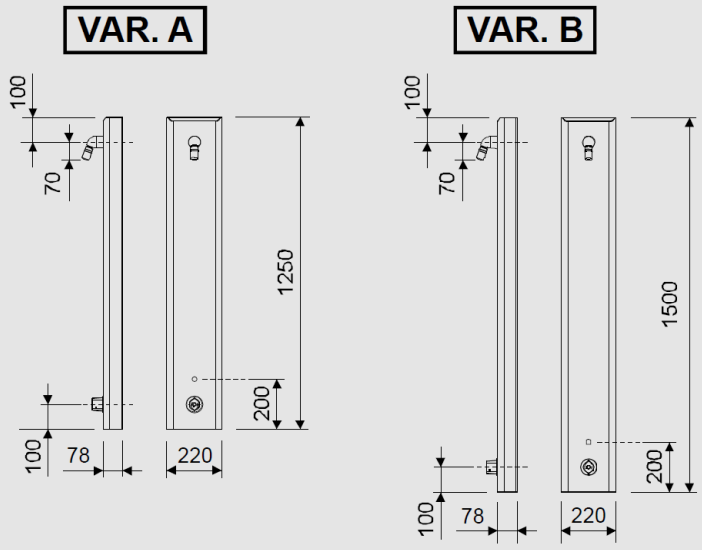

Art.-Nr. 4.8320.14.50
CN: 04.15.42.100

Art.-Nr. 4.8320.14.50-lang
CN: 04.16.19.100

1.2 Ausführungen

Anschlussmöglichkeiten

Batterie

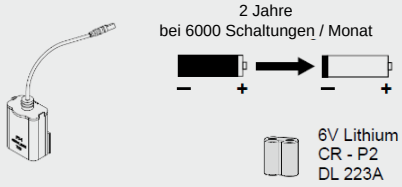

Die Duscharmatur hat eine 6 V DC Elektronik.
Sie kann über Batterie (6V DC), einem Unterputz-Netzteil (230V AC/6V DC) oder über ein Zentralnetzteil (230V AC/12V DC) mit Spannungswandler (12V DC/6V DC) mit Spannung versorgt werden.

Unterputz-Netzteil

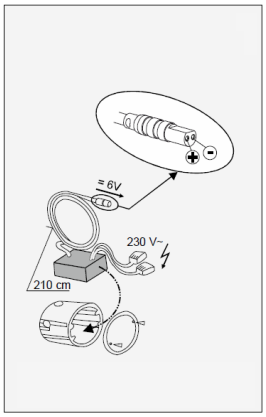

Zentralnetzteil + Spannungswandler

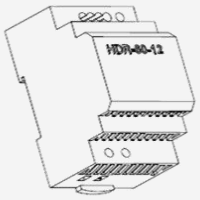

Energieversorgung: HDR 60-12, 230VAC/12VDC/4,5A JDC
Stromverbrauch: max.0,5 A
Spannungsversorgung: min.10 V DC

+

Spannungswandler (12V DC/ 6V DC)

2. MONTAGE

Technische Daten

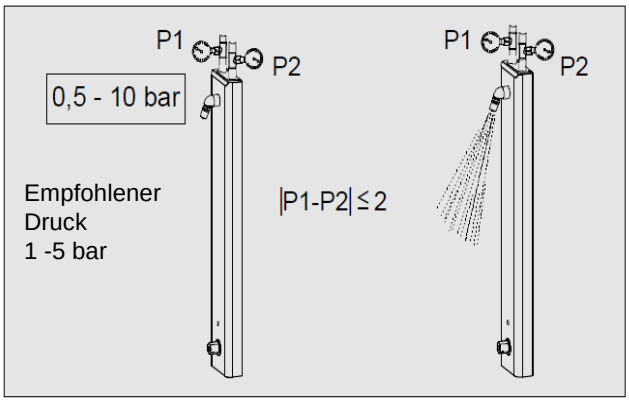

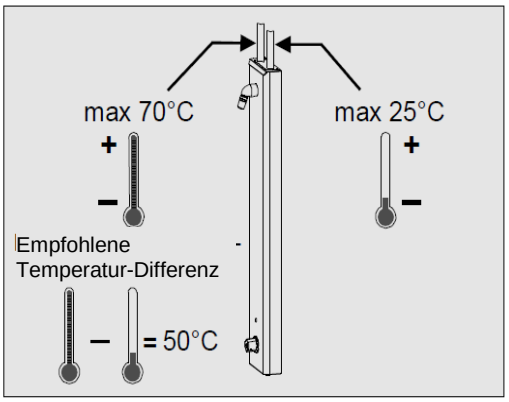

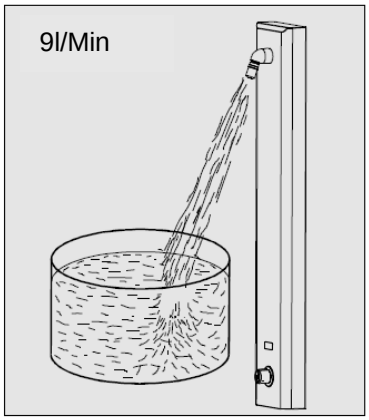

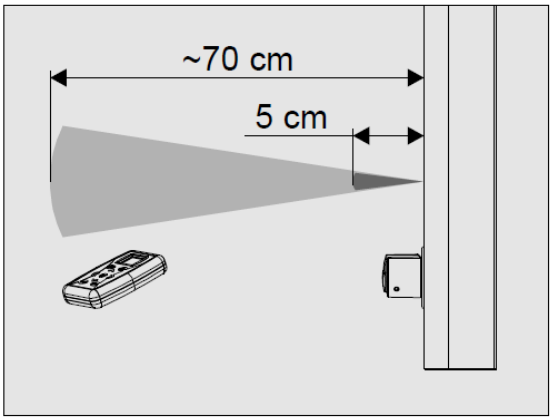

2.1 Wasserzuführung von hinten

Grundmaße

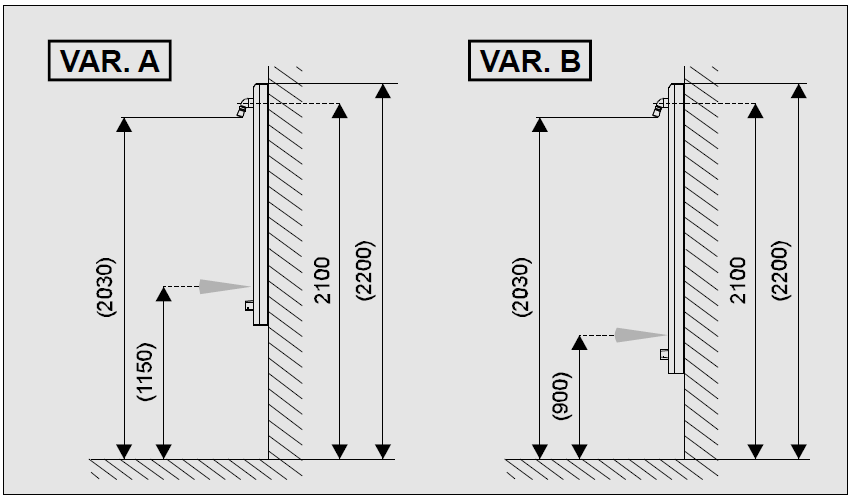

2.1.1 Bauvorbereitung – Wasserführung von hinten

Kabelauslass aus Wand

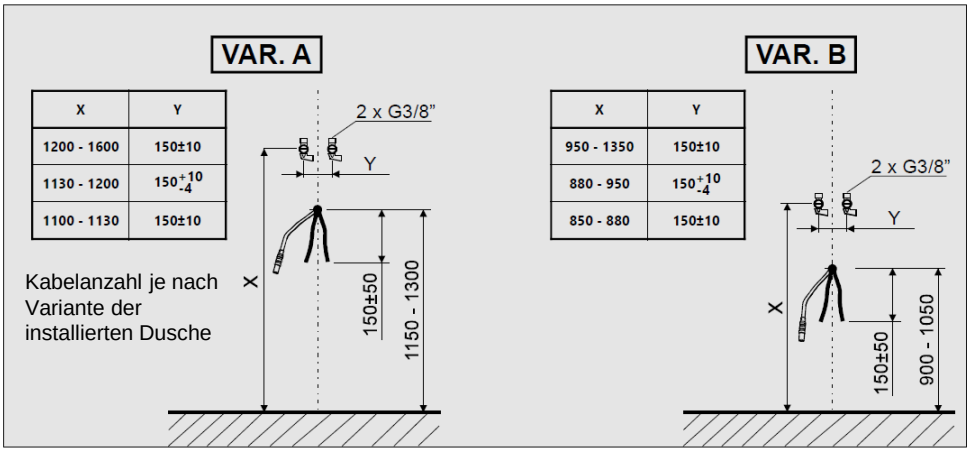

2.1.2 Installation bei Wasserführung von hinten

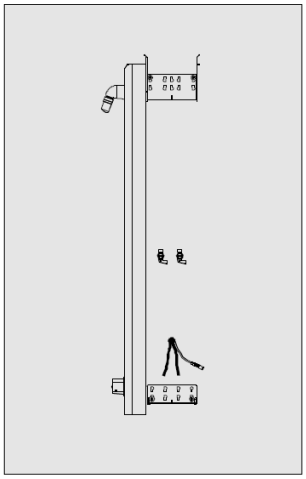

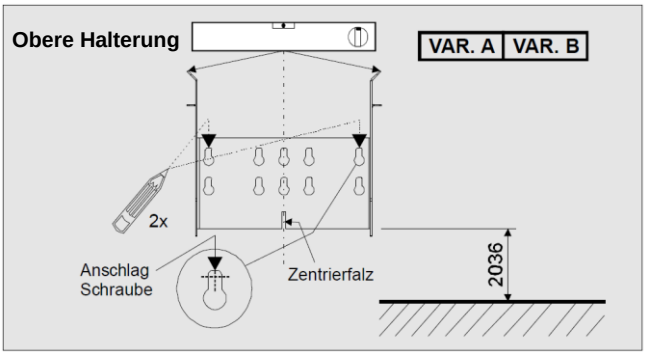

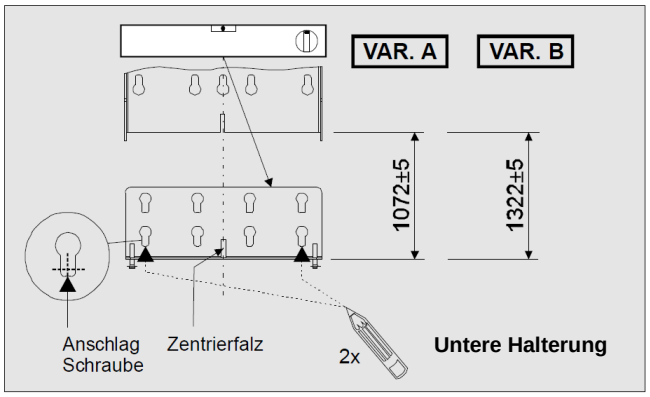

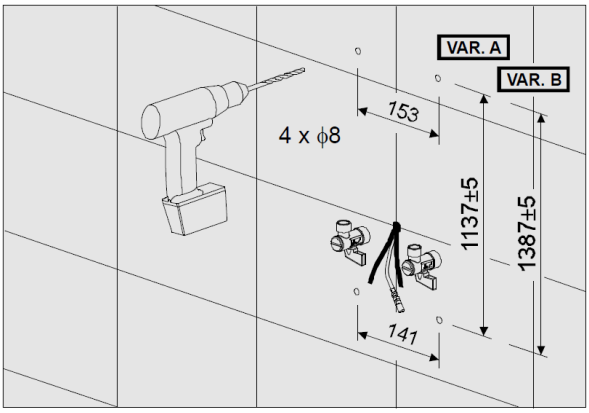

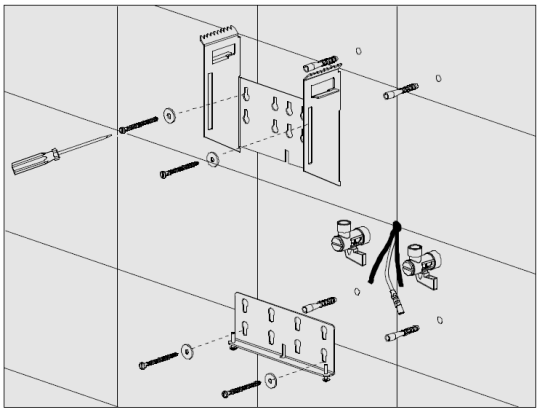

2.2 Wasserführung von oben

Grundmaße

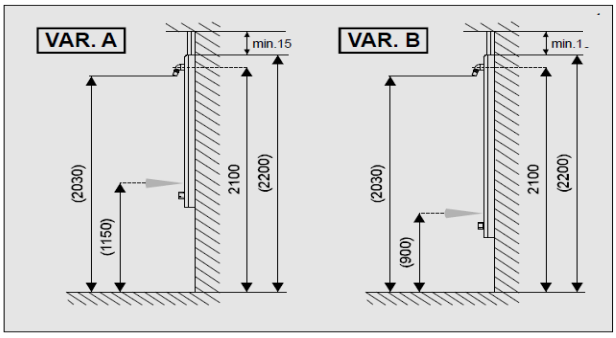

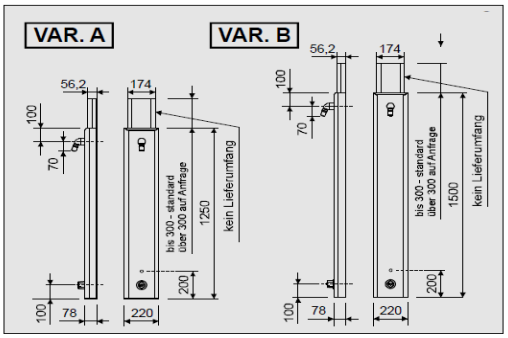

2.2.1 Bauvorbereitung – Wasserführung von oben

Kabelauslass aus Wand

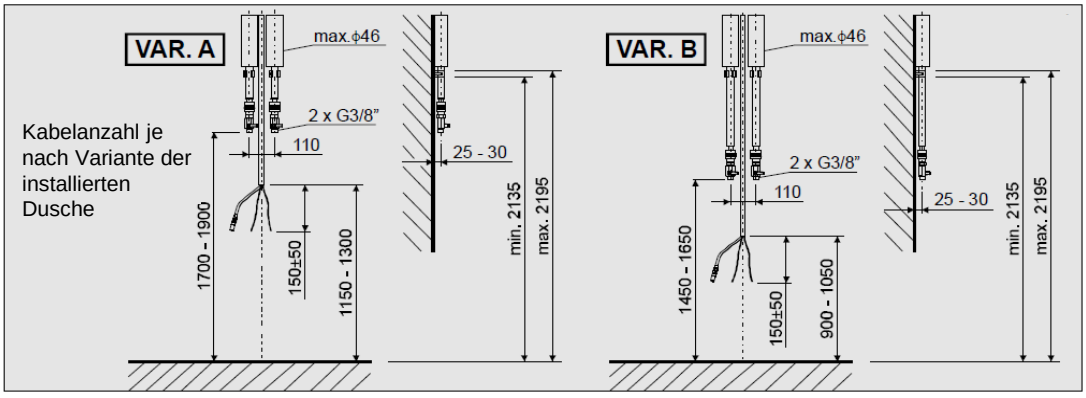

2.2.2 Installation bei Wasserführung von oben

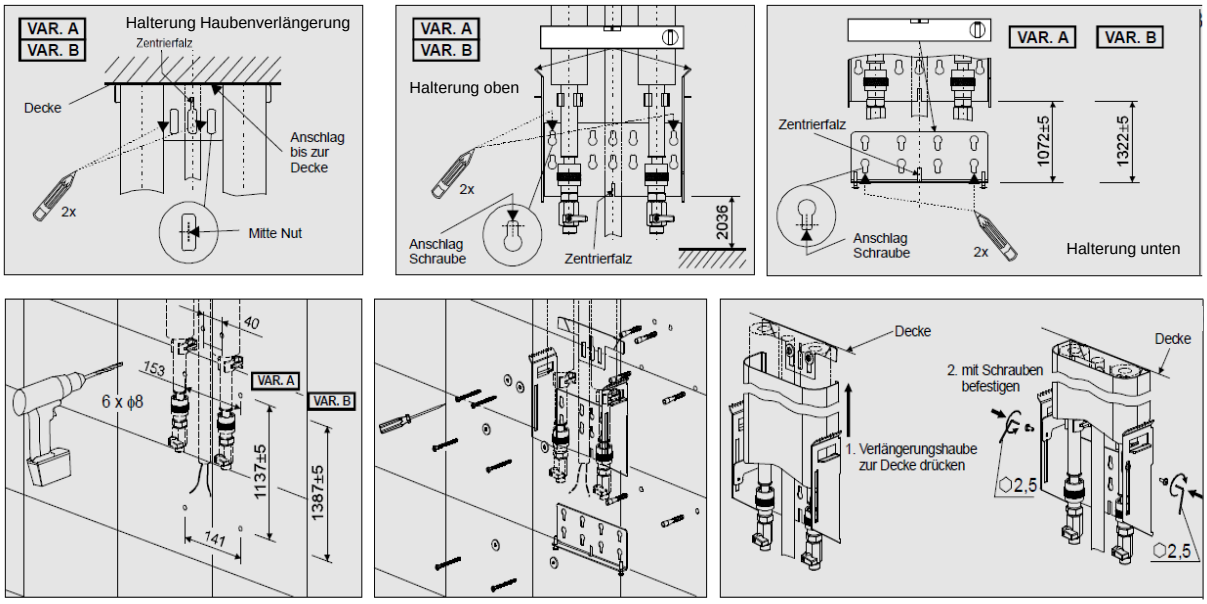

2.2.3 Montage – Haubenverlängerung

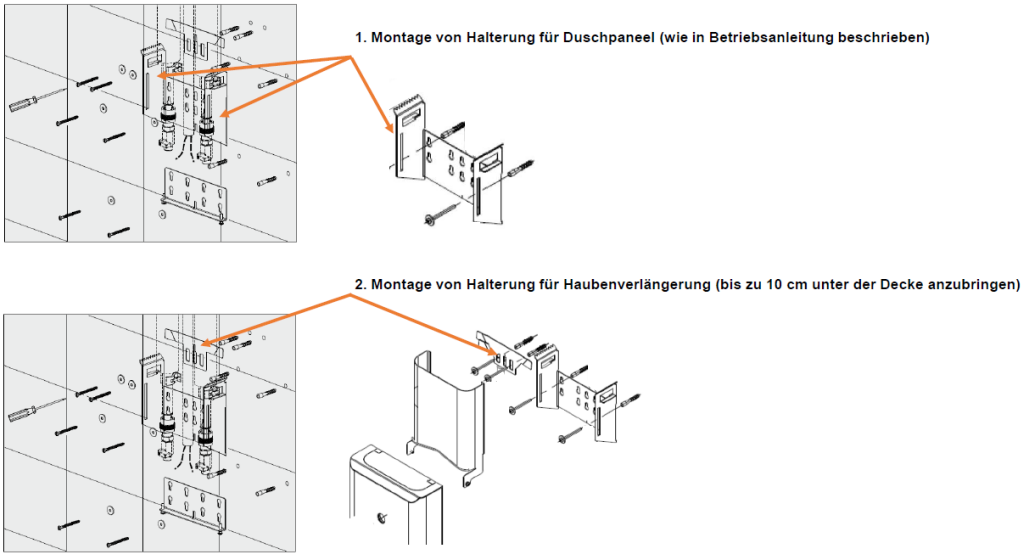

3. Die Haubenverlängerung wird in die Halterung des Paneels von innen eingeschoben

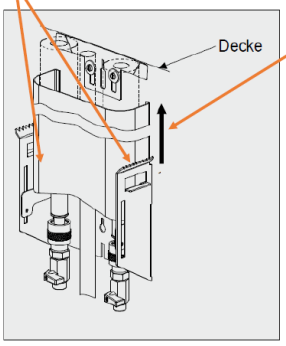

4. Dann wird die Haubenverlängerung bis zur Decke nach oben gedrückt und in die vorgesehene Halterung für die Haubenverlängerung eingeschoben

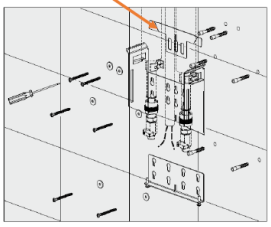

5. Wenn die gewünschte Positionierung der Haubenverlängerung erreicht ist, wird diese mit zwei Schrauben befestigt.

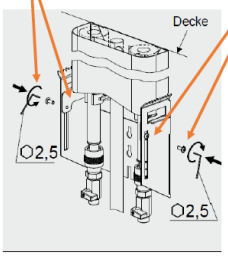

6. Demontage/ Abknipsen des Paneel-Deckels

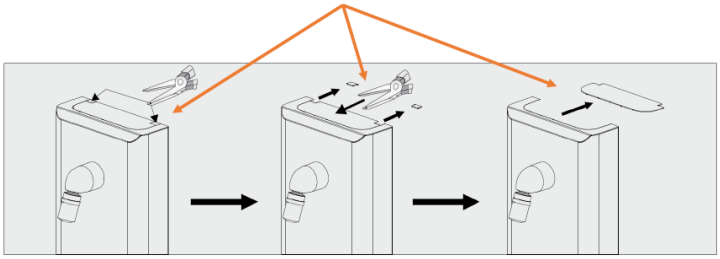

7. Aufhängen des Paneels in der vorgesehenen Halterung & Anschluss des Paneels an die Wasser- und Stromversorgung

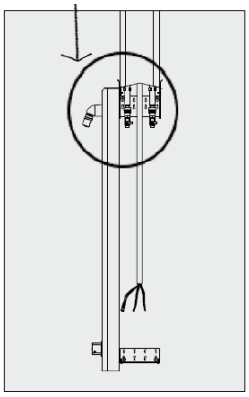

2.3 Anschluss Spannungsversorgung

Batterieversion

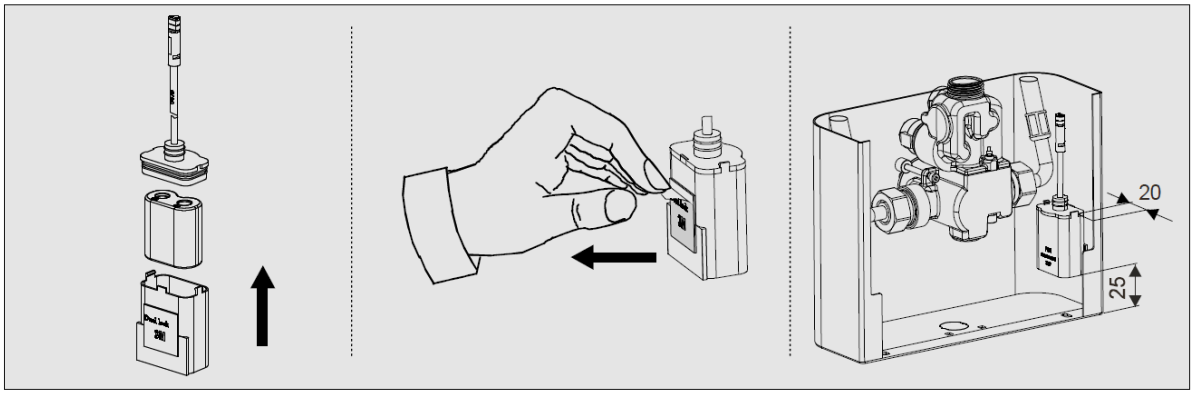

Netzversion

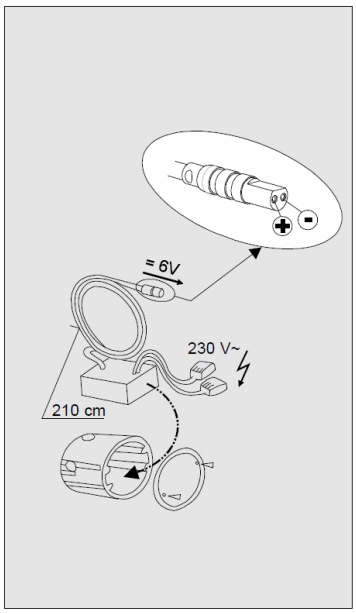

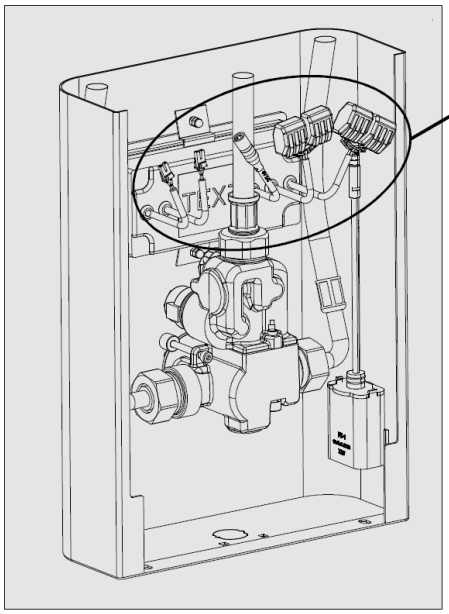

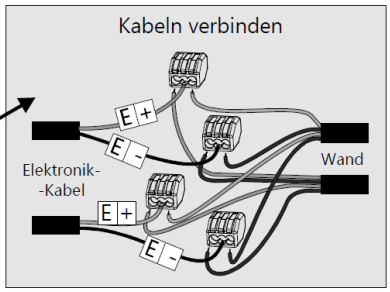

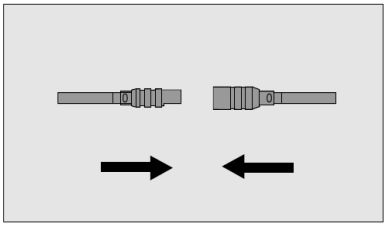

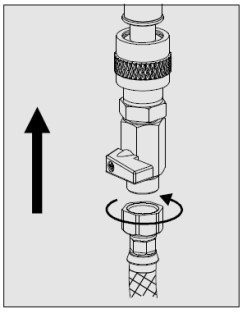

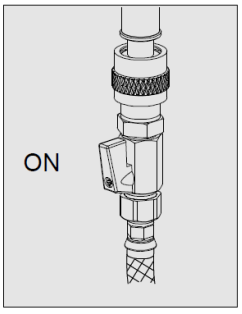

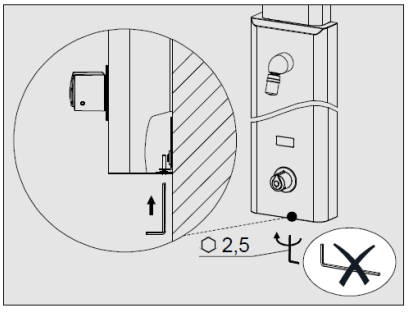

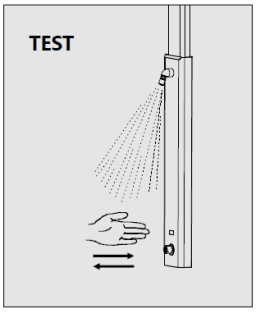

Inbus-Schrauben durch die Öffnungen im Paneel herausdrehen.
Dadurch wird das Paneel nach unten gezogen und verspannt sich zwischen den Halterungen.

Achtung:
Duschen auf keinen Fall an den Rändern silikonieren! (Hinterlüftetes Bauwerk)

Gruppenvernetzung

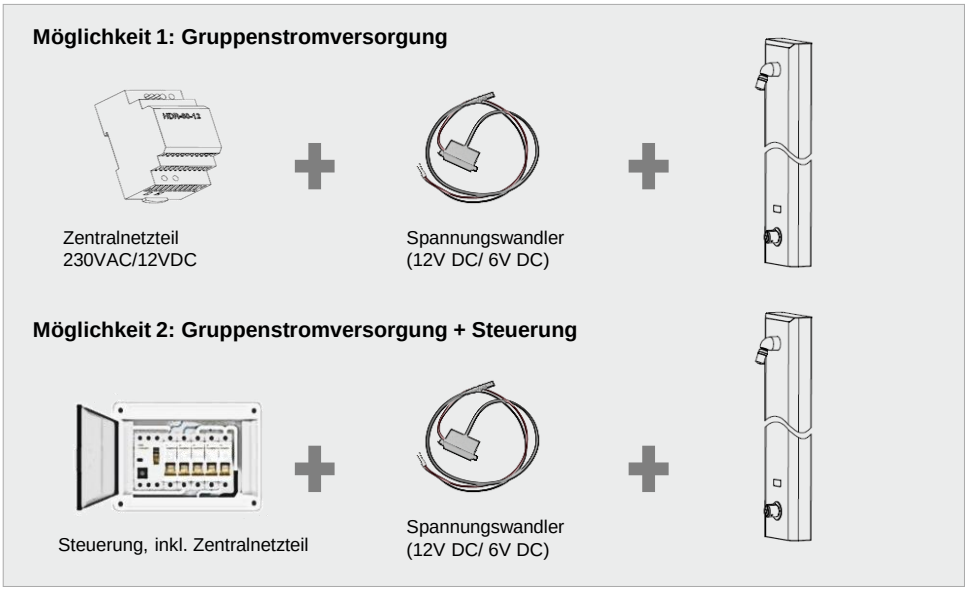

3. FUNKTIONEN

Temperatureinstellung

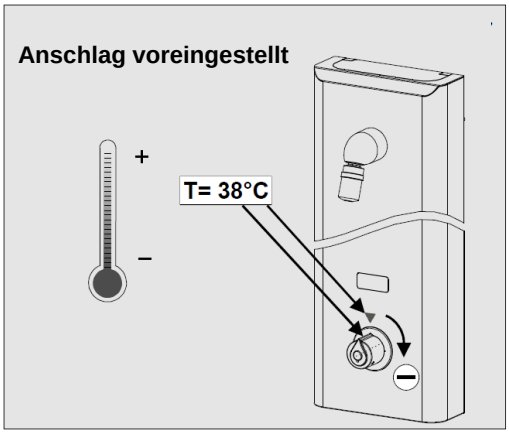

Als Verbrühschutz besitzt die Duscharmatur eine Temperatursperre von 38°C. Diese kann jedoch für eine Heißwasserspülung über einen kleinen Knopf am Thermostat-Drehknopf entriegelt werden.

3.1 Einstellung Wasserlaufzeit

Option 1: Eingeschalteter „Modesensor – Normal“
(Anwesenheitsüberwachung eingeschaltet: Auslösung des Wasserflusses durch Handannäherung und Prüfung ob Benutzer sich noch vor der Armatur befindet)

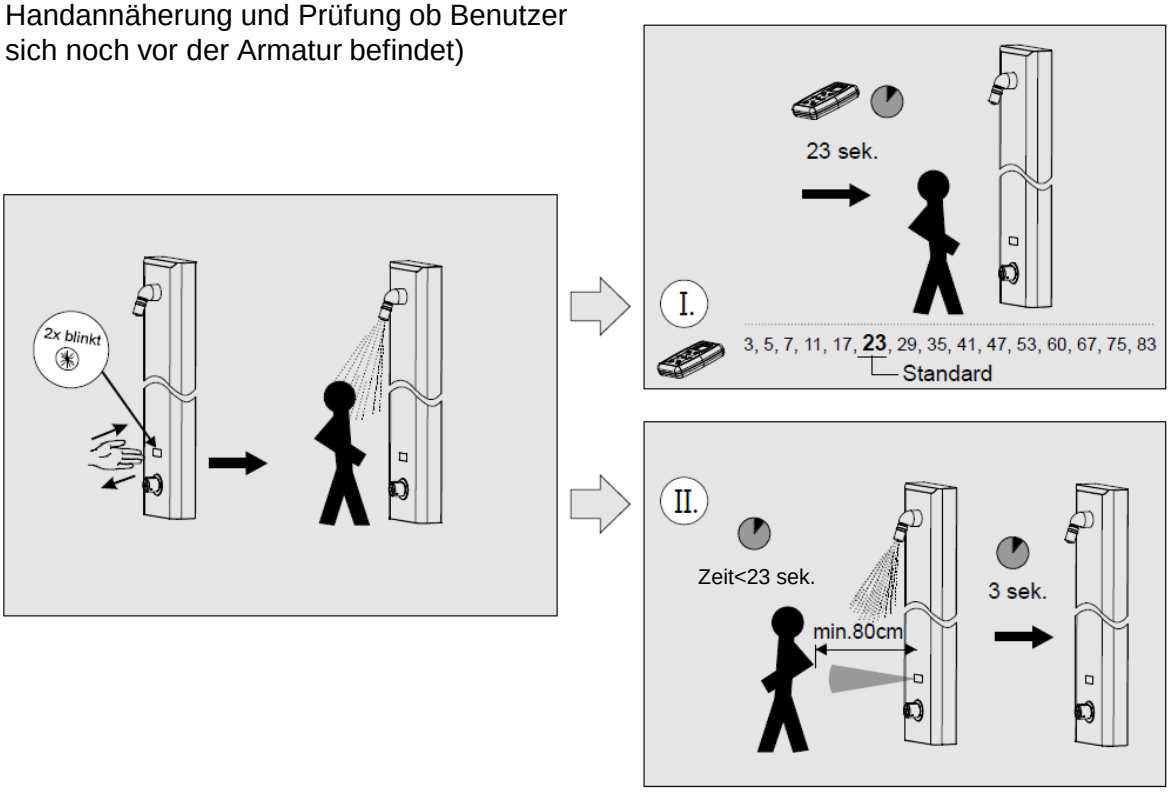

Bei eingeschaltetem „Modesensor – Normal“, erfolgt die Auslösung des Wasserflusses durch Handannäherung. Das Wasser fließt für 23 Sekunden.
Nach Verlassen des Duschbereiches durch den Benutzer (mind. 80 cm Entfernung vom Sensor), schaltet die Dusche den Wasserfluss nach 3 Sekunden ab.

Bei der Fließzeit (23 Sek.), sowie der Abschaltzeit des Wasserflusses nach Verlassen des Duschbereiches (3 Sek.) handelt es sich um Werkseinstellungen; diese können individuell eingestellt werden.

Option 2: Eingeschalteter „Modesensor – Start/Stopp“ (Anwesenheitsüberwachung ausgeschaltet: Auslösung des Wasserflusses für einen eingestellten Zeitraum durch Handannäherung)

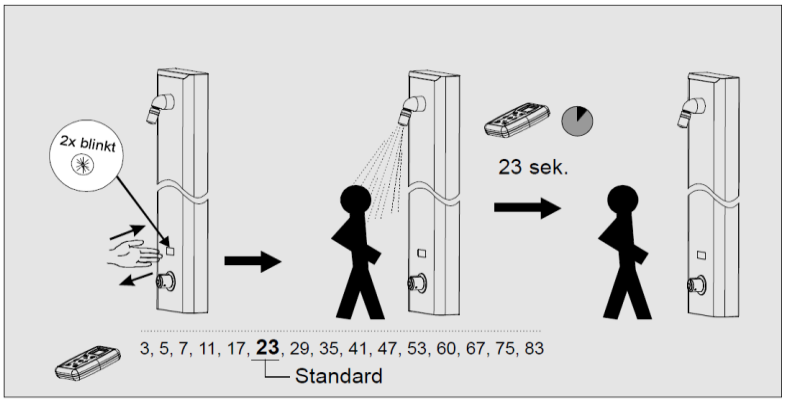

Bei eingeschaltetem „Modesensor – Start/Stopp“, erfolgt die Auslösung des Wasserflusses durch Handannäherung. Das Wasser fließt für einen eingestellten Zeitraum von 23 Sekunden. Durch erneutes Vorhalten der Hand, kann der Wasserfluss vorzeitig beendet werden.
Eine Erfassung der Anwesenheit erfolgt hier nicht.

Bei der Fließzeit (23 Sek.) handelt es sich um eine Werkseinstellung; diese kann individuell eingestellt werden.

3.2 Stopp Funktion

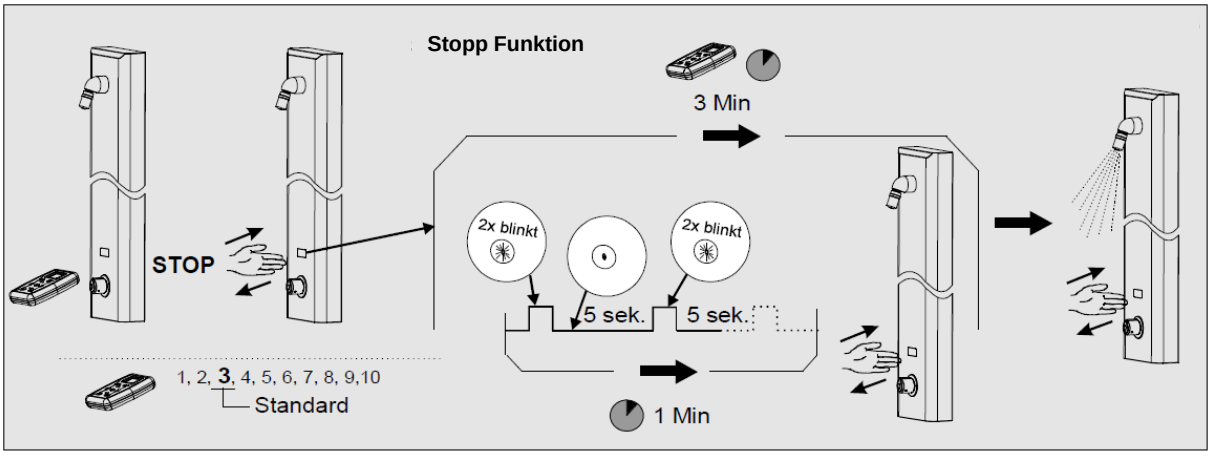

Die **Stopp-Funktion** für z.B. Reinigungszwecke kann über die Fernbediennung eingestellt und aktiviert bzw. gestoppt werden.

3.3 Hygienespülung

Es gibt zwei Möglichkeiten einer Hygienespülung:

Möglichkeit 1: Die Armatur verfügt über eine automatische Hygienespülung nach letzter Nutzung.
Die Parameter Hygieneperiode (Werkseinstellung 72 Std.) und Hygienespülzeit (Werkseinstellung 30 Sek.) können individuell eingestellt werden.

Möglichkeit 2: Die Hygienespülung wird über eine externe Steuerung ausgelöst. Der Aktivierungs- sowie Stoppimpuls kann z.B. über Knopfdruck oder per Zeiteinstellung (je nach Art der Steuerung) erfolgen.

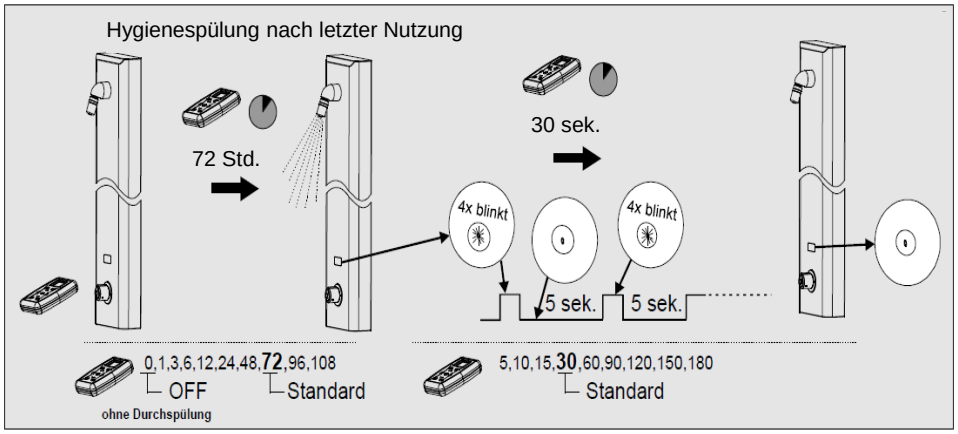

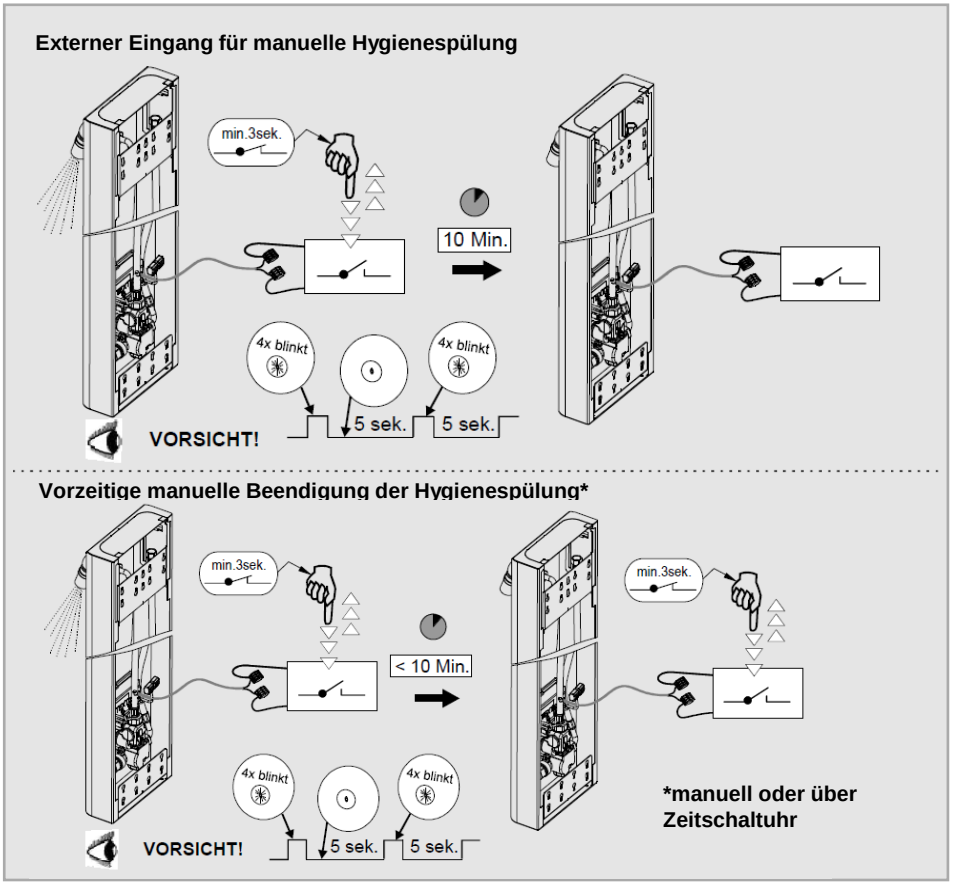

3.4 Desinfektionsspülung

Es gibt zwei Möglichkeiten einer Desinfektionsspülung:

Möglichkeit 1: Eine Desinfektionsspülung wird manuell über eine LCD-Fernbedienung ausgelöst.

Möglichkeit 2: Eine Desinfektionsspülung wird über eine externe Steuerung ausgelöst. Der Aktivierungs- sowie Stoppimpuls kann z.B. per Knopfdruck oder über Zeiteinstellung (je nach Art der Steuerung) erfolgen.

Danach kühlt sich die Armatur für 10 Min. ab und kann in dieser Zeit nicht benutzt werden.

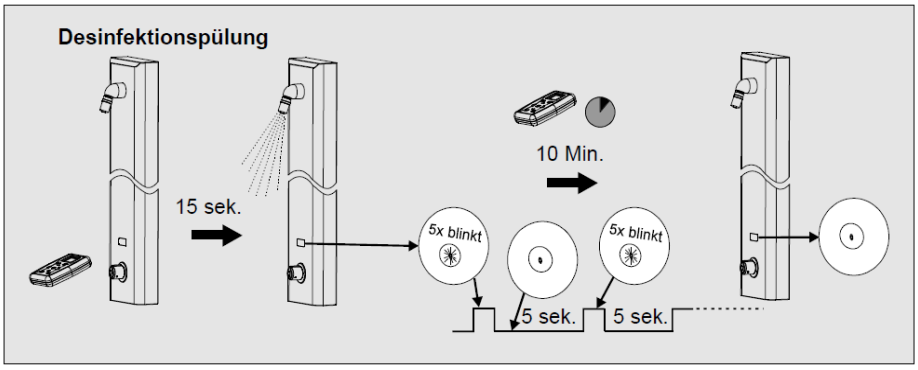

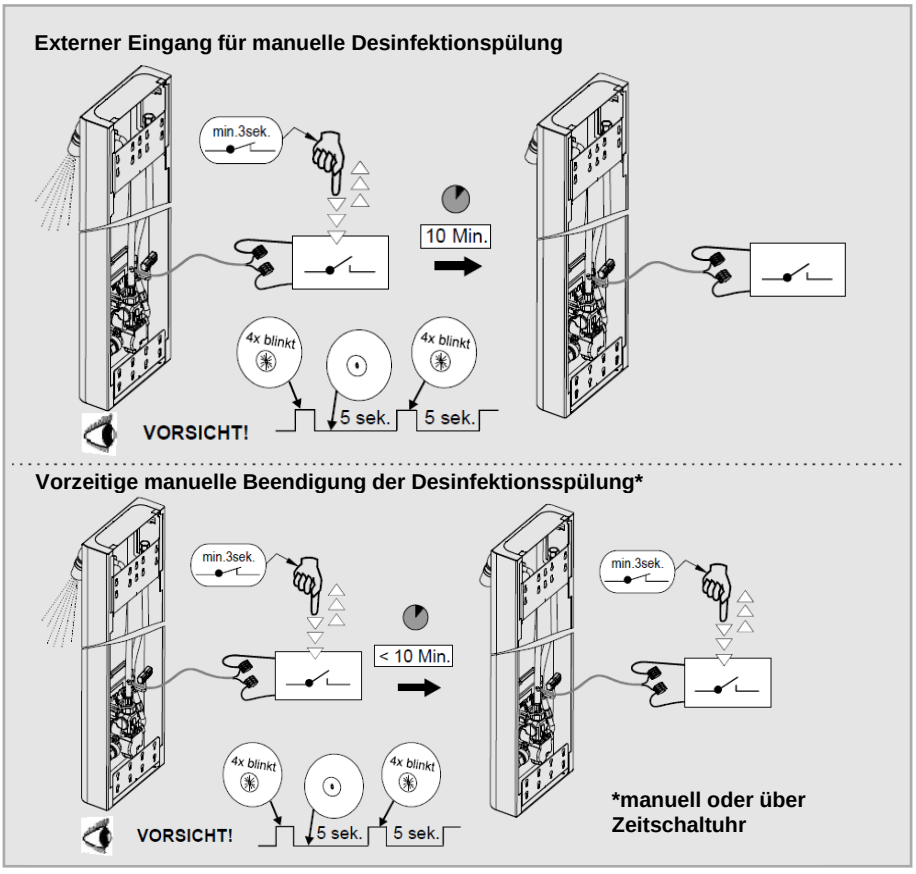

3.5 Einstellung über Fernbedienung

Änderungen der Werkseinstellungen mit Fernbedienung:
Read > Einstellung 1 > Ok > Einstellung 2 > Ok > … > Send
Dazu die Fernbedienung frontal vor den Sensor halten

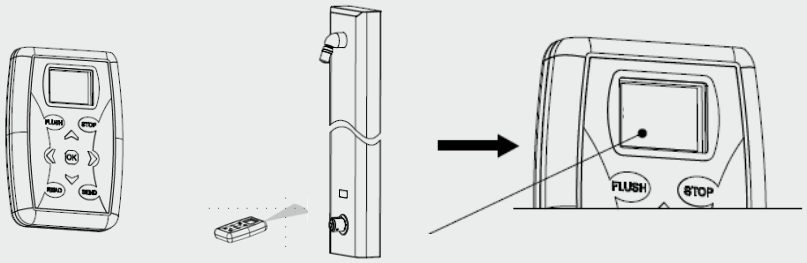

Menüpunkt	Beschreibung	Wahlmöglichkeiten
1.) Reichweite kurz	Sensorreichweite	6, 7, … - 25 (1er Schritte), Schritt 15 ist eingestellt auf 4 - 6 cm
2.) Reichweite lang	Sensorreichweite Anwesenheits-überwachung	1, 2, … - 20 (1er Schritte), Schritt 15 ist eingestellt auf 70 cm
3.) Laufzeit	Wasserlaufzeit	3, 5, 7,11, 17, 23, 29, 35, 41, 47, 53, 60, 67, 75, 83 sek
4.) Hygiene-Periode K	Hygienespülzyklus nach letzter bestimmungsgemäßer Nutzung	aus, 1, 3, 6, 12, 24, 48, 72, 96, 108 std.
5.) Hygiene-Spülzeit	Wasserflussdauer der Hygienespülung	5, 10, 15, 30, 60, 90, 120, 150, 180 sek.
6.) Stoppzeit	Kurzzeitstopp (z.B. für Reinigungszwecke)	1, 2, 3, 4, 5, 6, 7, 8, 9, 10 min
7.) Modesensor	Anwesenheitsüberwachung (aktiviert) oder Start/Stopp	Normal – Start/Stopp
8.) Thermische Spülung	Dauerlauffunktion zur thermischen Desinfektion	OK

Änderungen der Werkseinstellungen mit Fernbedienung:
Read > Einstellung 1 > Ok > Einstellung 2 > Ok > … > Send
Dazu die Fernbedienung frontal vor den Sensor halten

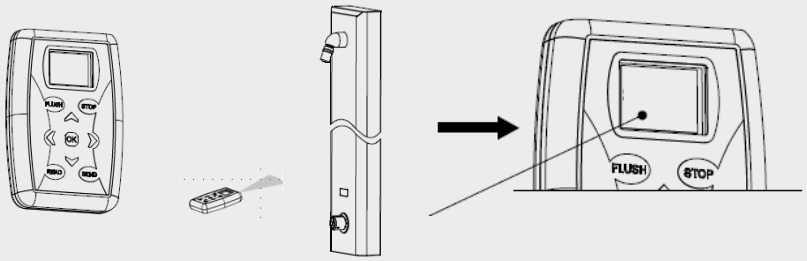

Menüpunkt	Beschreibung	Wahlmöglichkeiten
9.) Systeminfo	Anzeigen von grundsätzlichen Einstellungen (z.B. Sensorlaufzeit, Ventilzyklen: Benutzerzähler & Gesamtbenutzerzahl, Code-Nr., Software-ID	OK
10.) Werkseinstellung	Zurücksetzen der Einstellungen auf Werkseinstellungen	OK - einstellen
11.) Sprache	Änderung der Sprache	Deutsch, Englisch, Französisch

4. WARTUNG

4.1 Filtersieb Reinigung

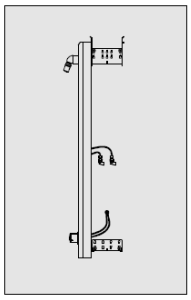

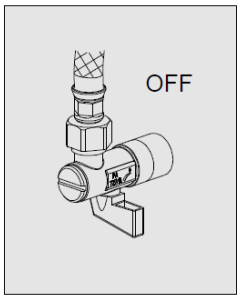

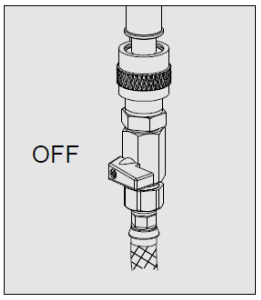

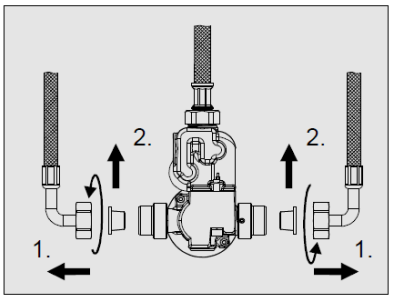

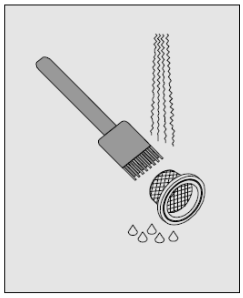

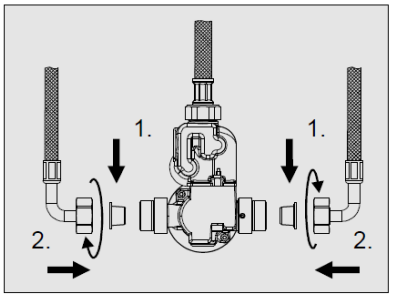

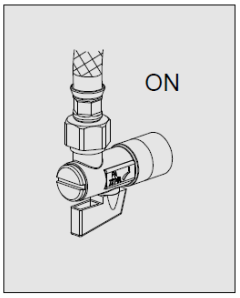

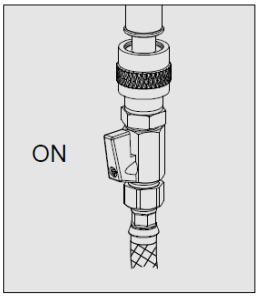

4.2 Batteriewechsel

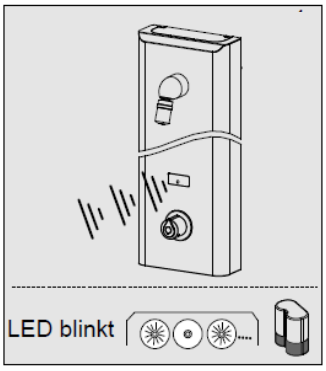

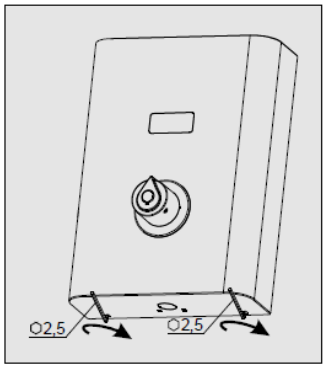

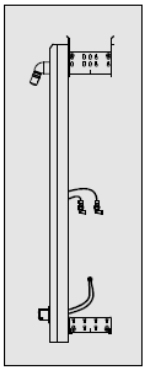

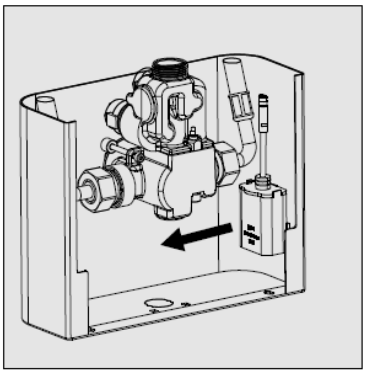

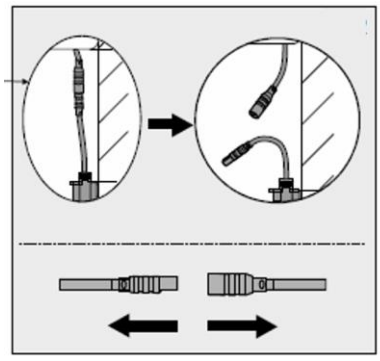

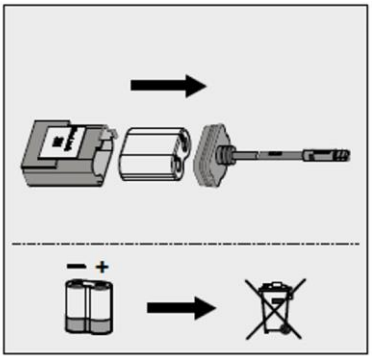

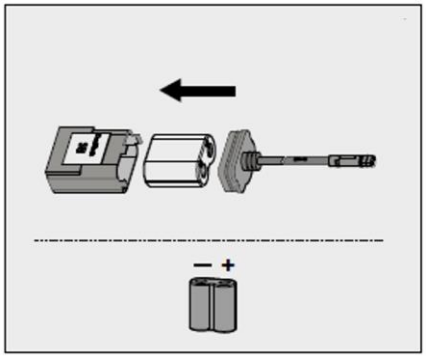

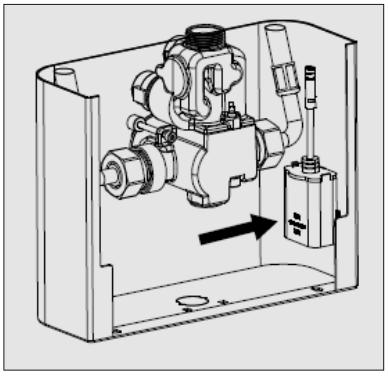

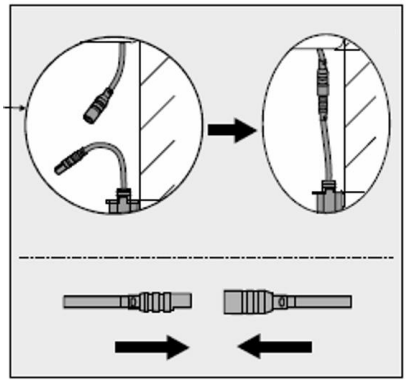

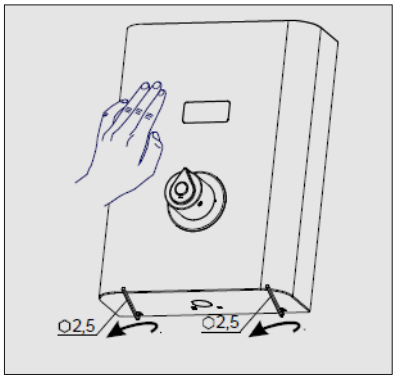

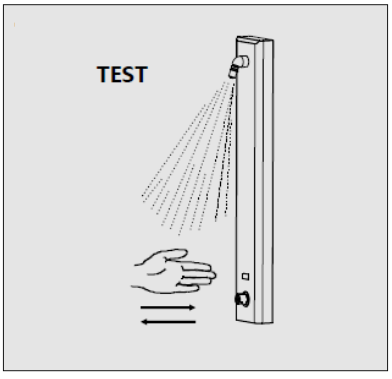

5. FEHLERANALYSE

Störung/Anzeige	Ursache	Behebung
Kein Wasserfluss	• Eckventil zu • Batterie leer • Sensor funktionslos	Eckventil öffnen Batterie wechseln Service anrufen
LED-Diode blinkt	• Batterie leer	Batterie wechseln
Geringer Durchfluß	• Filtersiebe verstopft	Filtersiebe reinigen
Dauerfluß	• Magnetventil defekt	Eckventil zu und Service anrufen

6. WICHTIGE HINWEISE

Liefergegenstand:
Spannungsversorgungen z.B. Batteriefach (inkl. CR-P2, 6V Batterie), Stecker-, Unterputz-Netzteil, Spannungswandler oder Vernetzungsbaugruppen sowie Wasserabsperrungen (Eckventile, Durchgangsventile) sind nicht Produktbestandteil und können als Zubehör erworben werden.

Reinigungs- und Pflegehinweise:
Grundsätzlich nur milde- und seifenhaltige Mittel zur Reinigung verwenden.
Keine mechanischen, alkohol-, ammoniak-, säure-, schwefel- und chlorhaltigen Reinigungsmittel verwenden.

Bei Einsatz von Kalklösern die entsprechenden Anleitungen und Gefahrenhinweise beachten. Diese Mittel ausschließlich mit einem weichen Lappen oder Schwamm auftragen. Nicht in Spalten oder Ritzen sprühen. Nach Einsatz solcher Mittel unbedingt eine abschließende, nachhaltige Spülung/Reinigung der Armaturen/Armaturenkomponenten durchführen.

Keine Reinigung mit Hochdruck- und Dampfstrahlgeräten.

Mechanische Bauteile, wie Mischhebel, Entriegelungs- und Absperrknöpfe sowie Thermostate und –kartuschen sind regelmäßig zu bewegen. Ferner unterliegen diese Bauteile einem stärkeren Verkalkungseinfluss und sind in regelmäßigen Abständen, je nach Kalkgehalt des Wassers, geeignet zu reinigen.

Duschköpfe und Strahlregler sollten wöchentlich gereinigt werden.

Bitte beachten Sie auch unsere Reinigungshinweise unter:
https://www.water-more.com/reinigungshinweise/

7. ERSATZTEILE

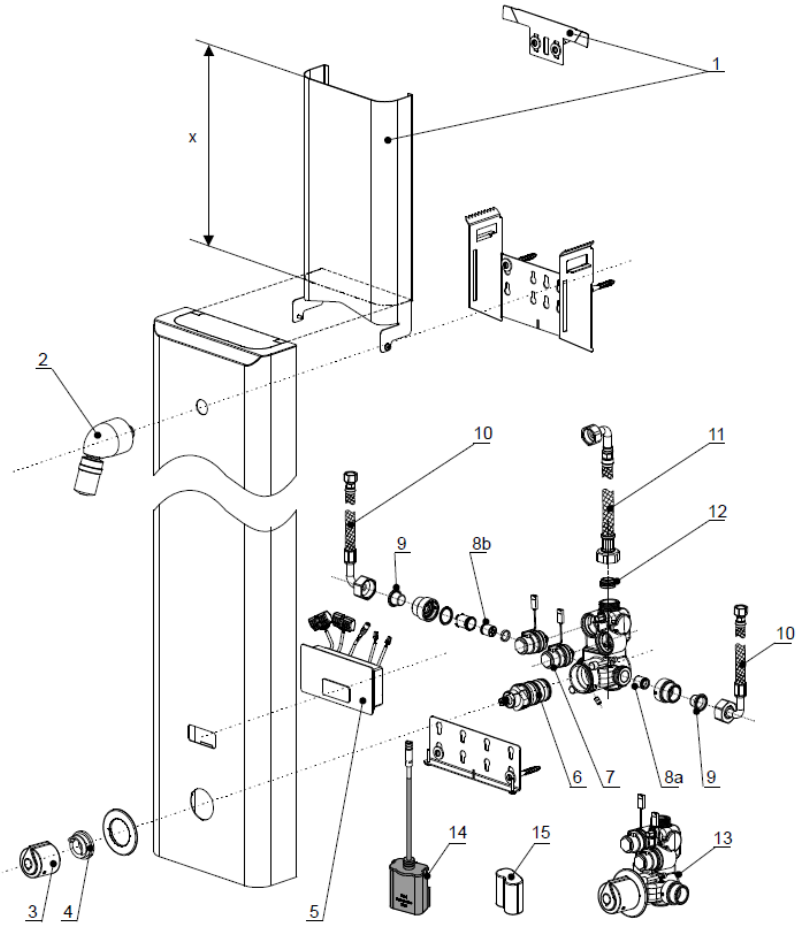

1		Haubenverlängerung (Länge: x = 0 bis 300mm)
2	5.6000.90.10	Duschkopf 9l/Min
3	4.8950.01.25	Thermonstatdrehknopf Tropfen
	4.8950.01.20	Thermonstatdrehknopf oval
4	4.8950.02.20	Drehknopfanschlag
5	4.8940.05.20	Elektronik
6	4.8950.03.20	Thermostkartusche
7	8.3200.01.00	Magnetventil
8 a/b	4.8950.04.20	Rückschlagventil
9	4.8950.05.20	Filtersieb
10	4.8910.07.20	Schlauch 1030 mm zum Thermostat
11	4.8910.08.20	Schlauch 980 mm zum Duschkopf
12	4.8950.06.20	Durchflußbegrenzer 12l/Min (nicht Produktbestandteil)
13	4.8940.09.20	Thermostatblock mit Magnetventilen
14	1.9000.20.00	Batteriefach incl. Batterie (nicht Produktbestandteil)
15	7.2230.00.00	Batterie CR-P2 6V (nicht Produktbestandteil)

WATER & MORE Systemzentrale GmbH
Schulstraße 12a
D-51399 Burscheid
Geschäftsführer: Klaus Peters
HRB 57373 Amtsgericht Köln
Ust.-Id. Nr. DE247731548
Tel.: +49 (0)2174 - 786064
Fax.: +49 (0)2174 – 786063
E-Mail: info@water-more.com
Internet: www.water-more.com

Abbildungen, Beschreibungen und technische Daten unverbindlich