water & more

Montage-/ Bedienungsanleitung

Elektronische Reihenwaschanlage

WMA 5000 – 1200/1300/1400 mm (zwei Waschplätze)
WMA 5000 – 1800/1950/2100 mm (drei Waschplätze)

6 V =

02.70.08.000	02.70.11.000
02.70.09.000	02.70.12.000
02.70.10.000	02.70.13.000

Wichtige Informationen

Bitte beachten Sie alle Sicherheitshinweise vor Installation und Inbetriebnahme des Produkts. Zur Vermeidung von Beschädigungen müssen technische Daten eingehalten werden. Lagerung in frostfreier und trockener Umgebung.

Funktionsstörungen können bei Fehlinstallation auftreten. Für unsachgemäße Bedienung und nicht bestimmungsgemäße Verwendung übernimmt der Hersteller keine Gewährleistung.

Nach DIN VDE 105-100, müssen alle elektrischen Verdrahtungen und Installationen von einer ausgebildeten Elektrofachkraft durchgeführt werden.

Bei Montage und Demontage wasserführender Bauteile und Armaturenkomponenten, muss die Wasserzufuhr vorher abgeklemmt werden.

Vor Reinigung des Produkts müssen Anwendungshinweise des Reinigungsmittels gelesen werden. Keine mechanischen, alkohol-, ammoniak-, säure-, schwefel- und chlorhaltigen Reinigungsmittel verwenden.

Batterien bitte nicht im Hausmüll entsorgen.

INHALTSVERZEICHNIS

1. ÜBERBLICK 4

1.1 Grundmaße 4
1.2 Ausführungen 4

2. MONTAGE 5

2.1 Reihenwaschanlage mit zwei Waschplätzen 6
2.2 Reihenwaschanlage mit drei Waschplätzen 8
2.3 Installation Ausgleichstück 10
2.4 Installationsmöglichkeiten 11
2.5 Anschluss Spannungsversorgung 15

3. FUNKTIONEN 17

3.1 Einstellung Wasserlaufzeit 17
3.2 Hygienespülung (X-Flow) 18
3.3 Thermische Desinfektion 19
3.4 Stopp-Funktion 21
3.5 Einstellungen über Fernbedienung 22
3.6 Vernetzung/Gruppenvernetzung (optional) 24

4. WARTUNG 25

4.1 Filtersieb Reinigung 25
4.2 Batteriewechsel 26

5. FEHLERANALYSE 27

6. WICHTIGE HINWEISE 27

7. ERSATZTEILE

7.1 Explosionszeichnung zwei Waschplätze 28
7.2 Explosionszeichnung drei Waschplätze 29
7.3 Ersatzteilliste 30

8. NOTIZEN 31

1. ÜBERBLICK

1.1 Grundmaße

Reihenwaschanlage mit zwei Waschplätzen

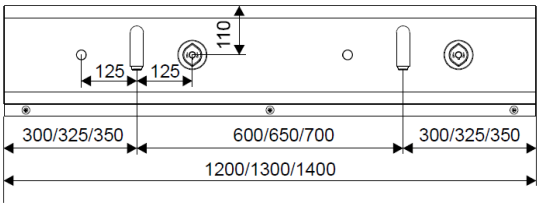

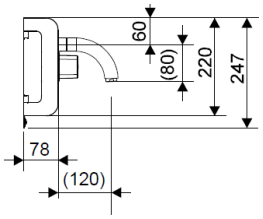

Art.-Nr. 1.5000.14.12 – 1200 mm
Art.-Nr. 1.5000.14.13 – 1300 mm
Art.-Nr. 1.5000.14.14 – 1400 mm

Reihenwaschanlage mit drei Waschplätzen

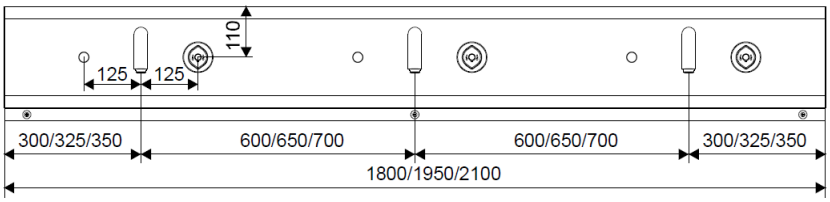

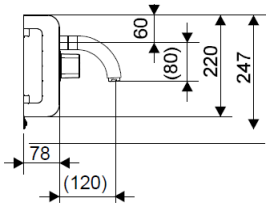

Art.-Nr. 1.5000.14.18 – 1800 mm
Art.-Nr. 1.5000.14.19 – 1900 mm
Art.-Nr. 1.5000.14.21 – 2100 mm

1.2 Ausführungen

Anschlussmöglichkeiten

Batterie

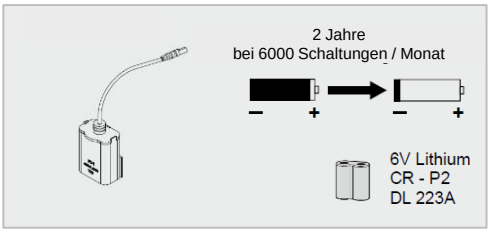

Die Reihenwaschanlage hat eine 6 V DC Elektronik.
Sie kann über Batterie (6V DC), einem Unterputz-Netzteil (230V AC/6V DC) oder über ein Zentralnetzteil (230V AC/12V DC) mit Spannungswandler (12V DC/6V DC) mit Spannung versorgt werden.

Unterputz-Netzteil

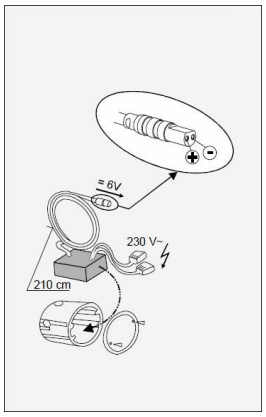

Zentralnetzteil + Spannungswandler

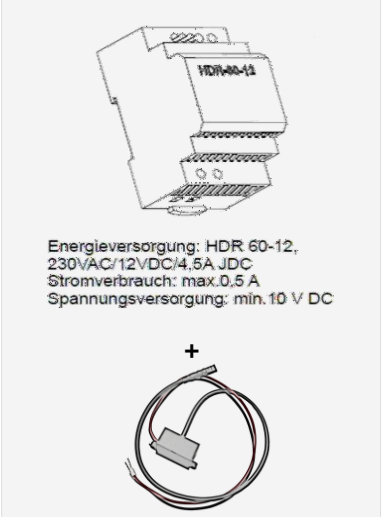

Spannungswandler (12V DC/ 6V DC)

2. MONTAGE

Technische Daten

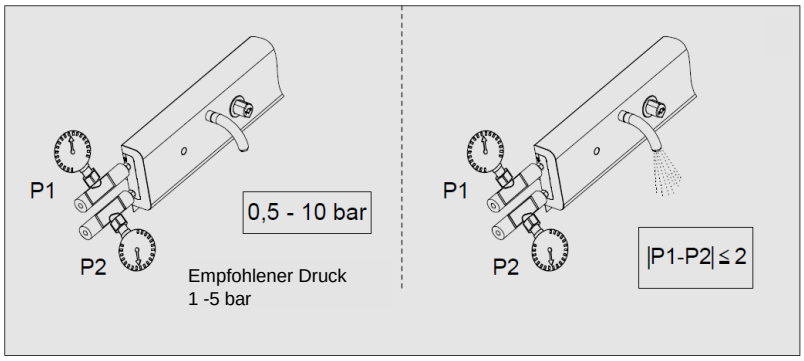

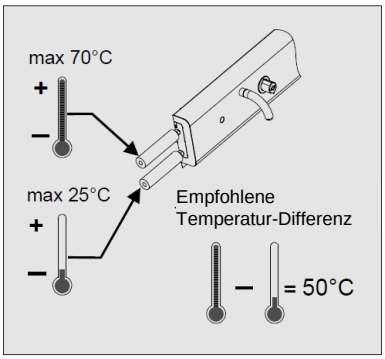

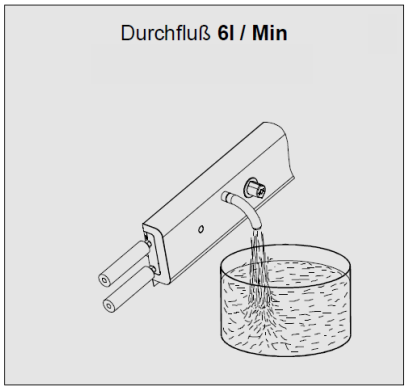

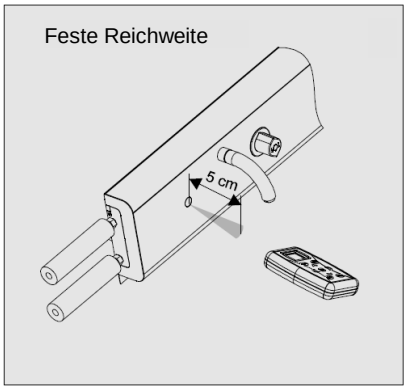

2.1 Reihenwaschanlage mit zwei Waschplätzen

Installation und Anschluss Stromversorgung

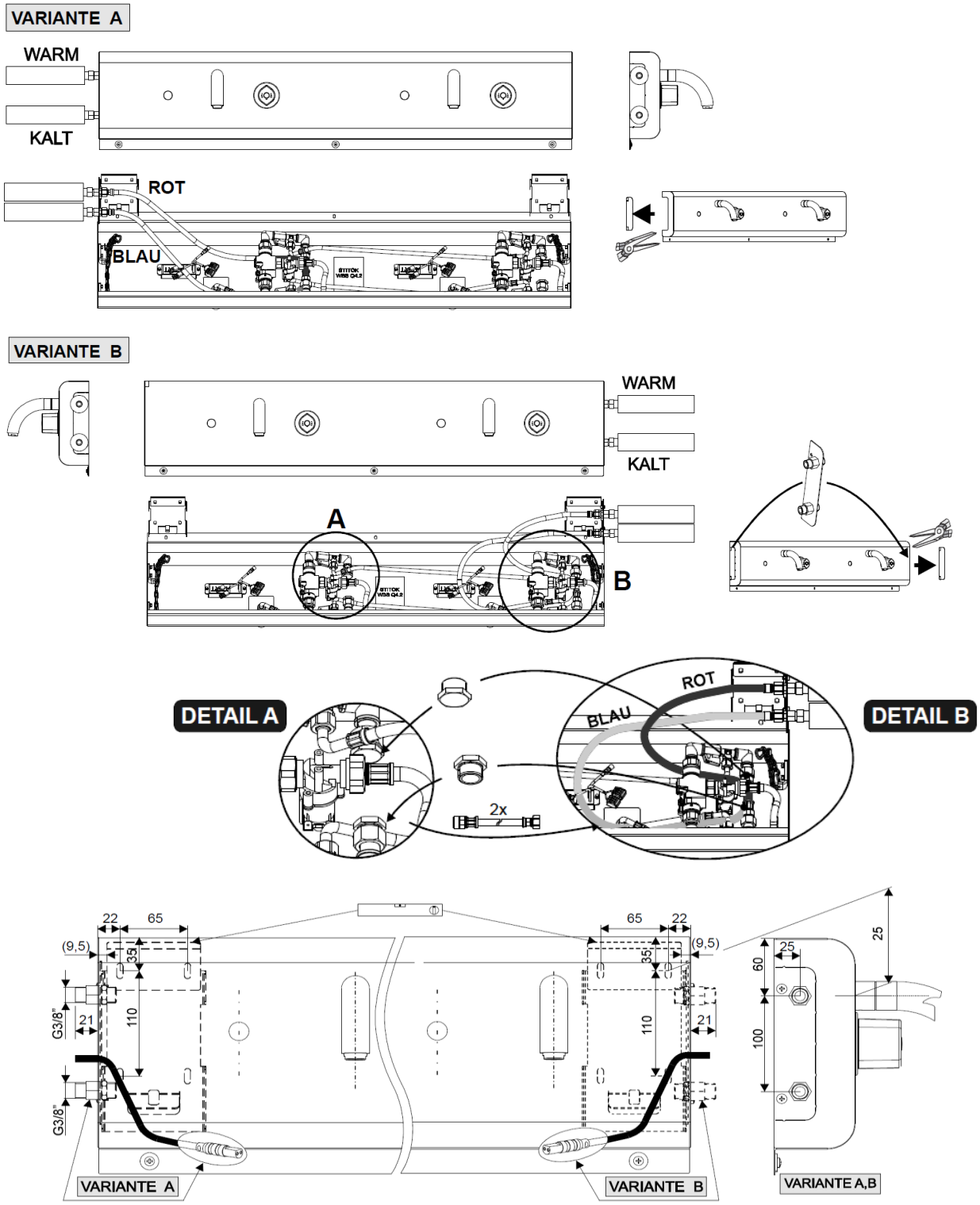

VARIANTE C

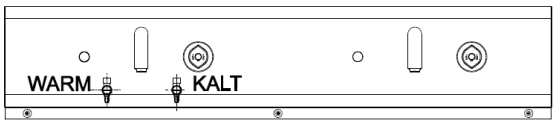

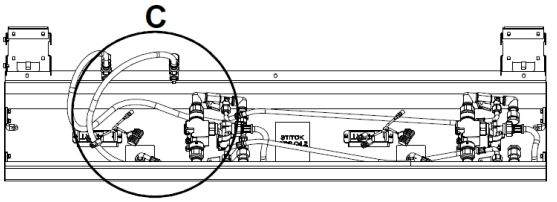

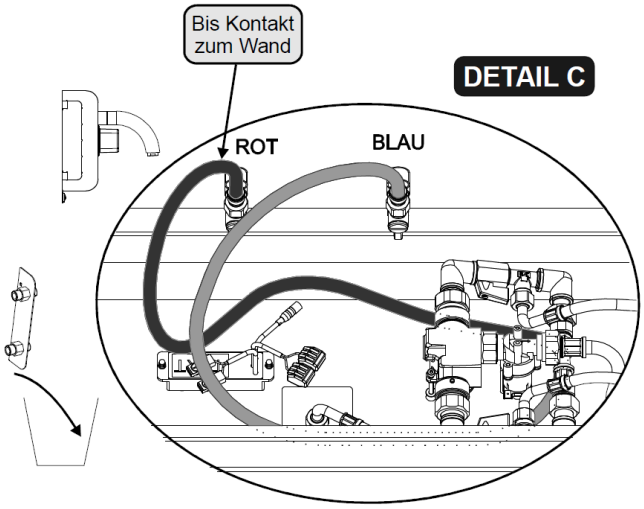

VARIANTE D

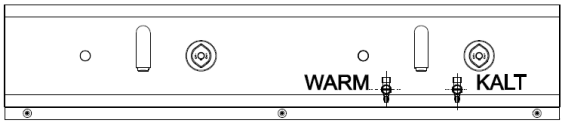

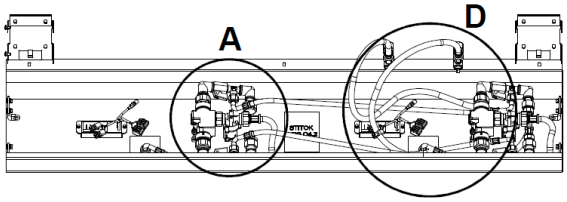

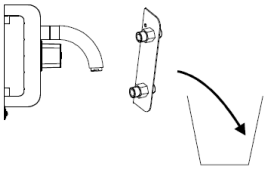

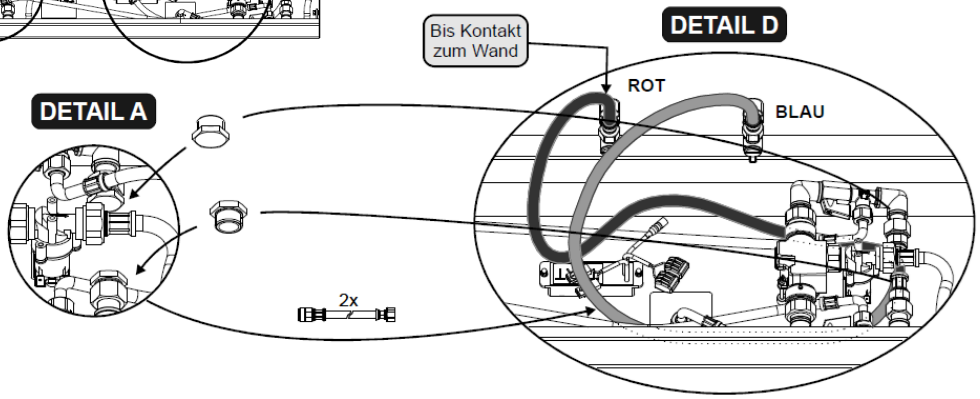

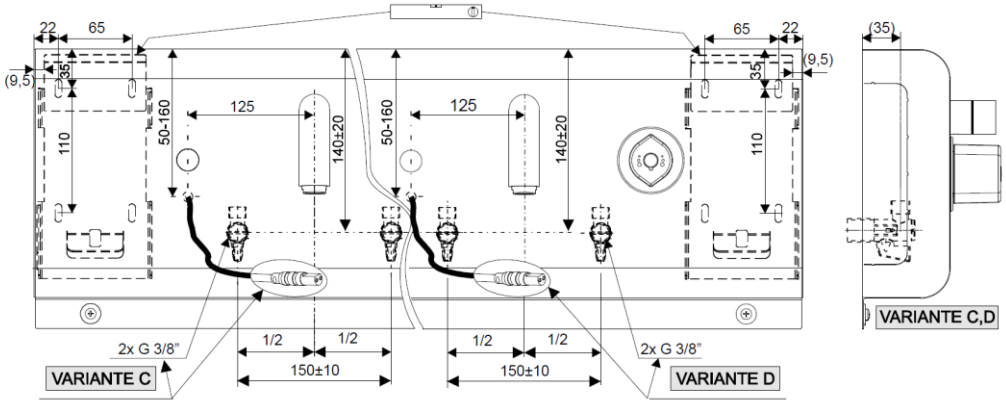

2.2 Reihenwaschanlage mit drei Waschplätzen

Installation und Anschluss Stromversorgung

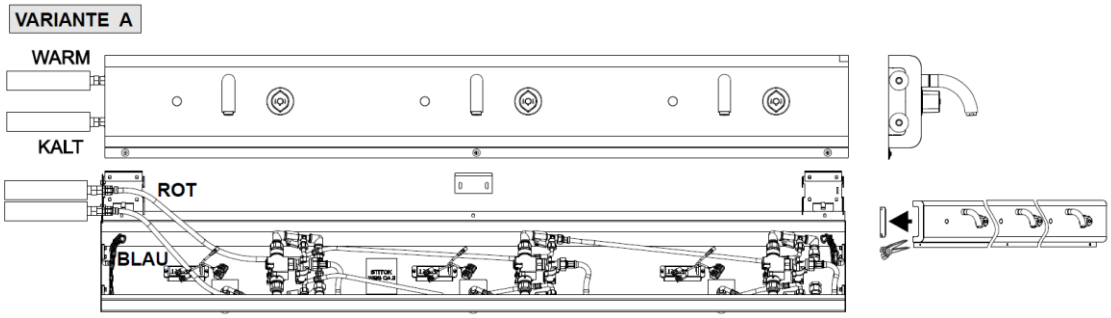

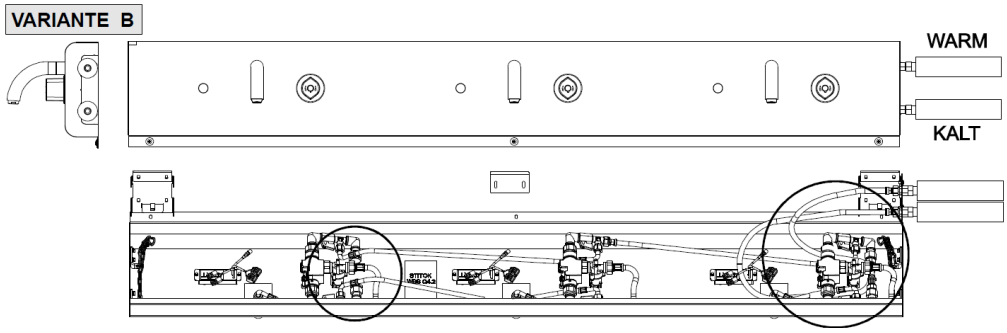

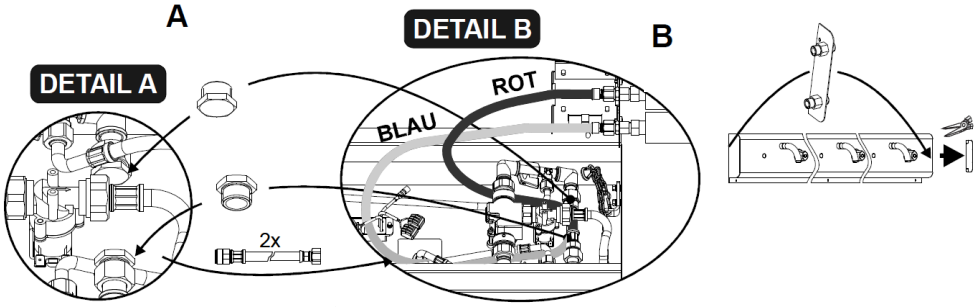

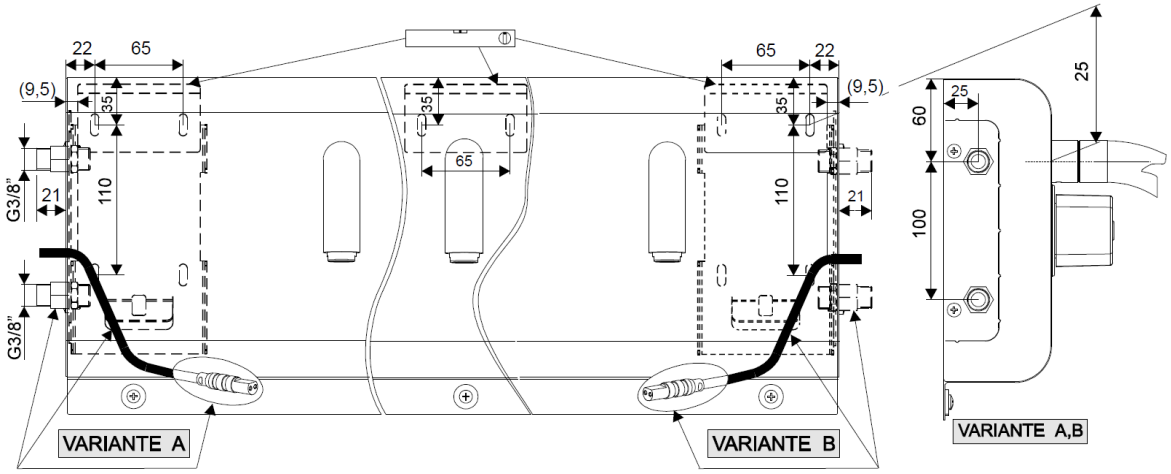

VARIANTE C

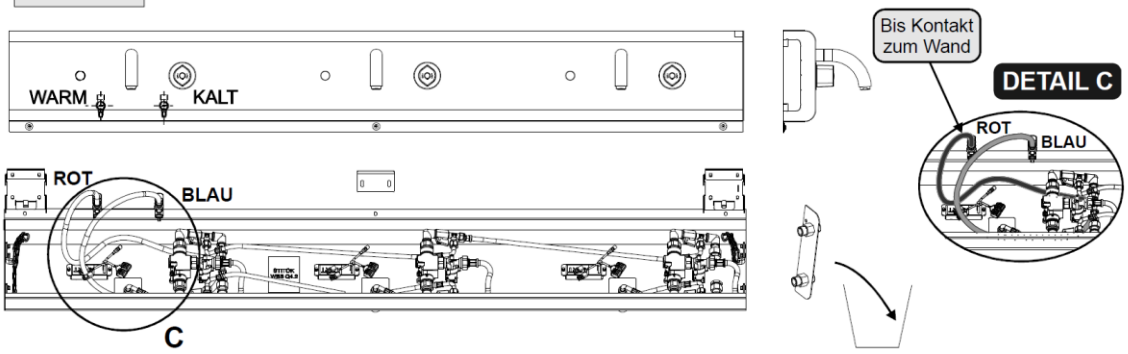

VARIANTE D

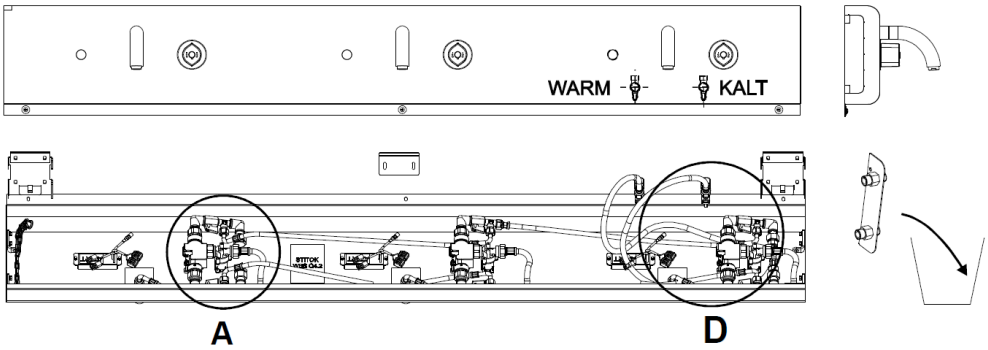

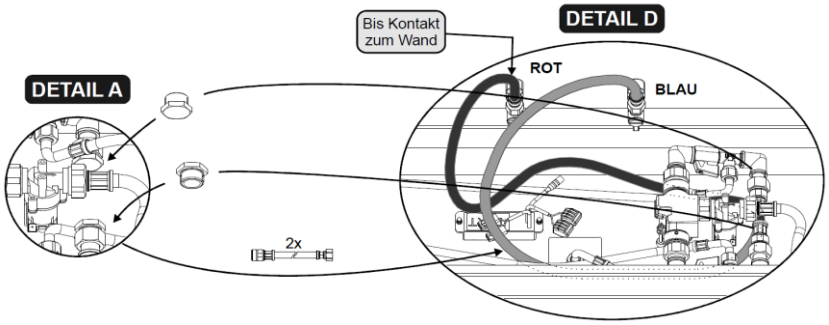

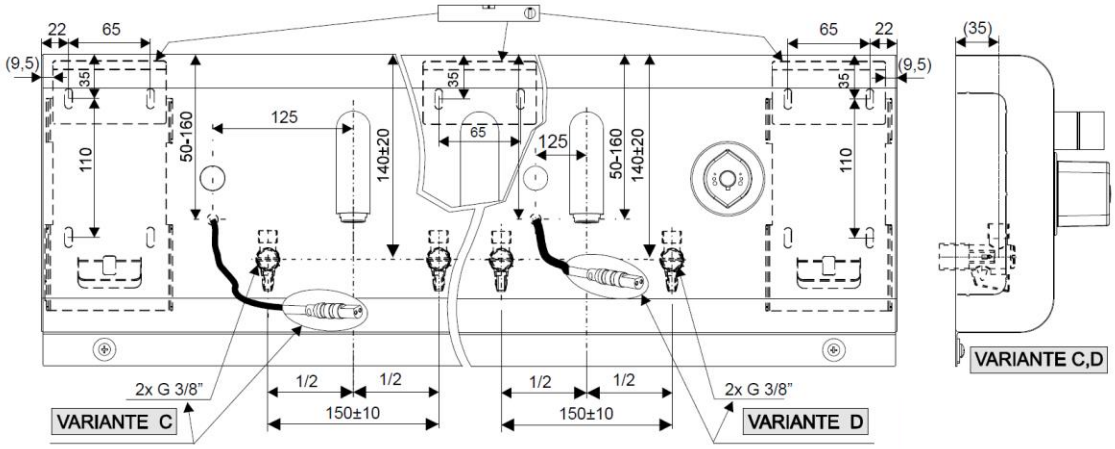

2.3 Installation Ausgleichsstück

Grundmaße

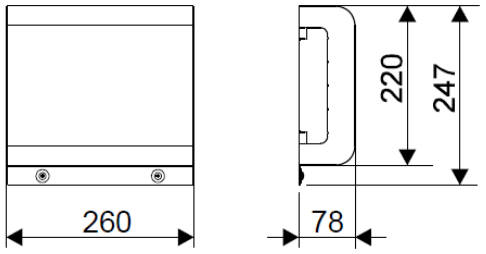

Installation

VARIANTE A

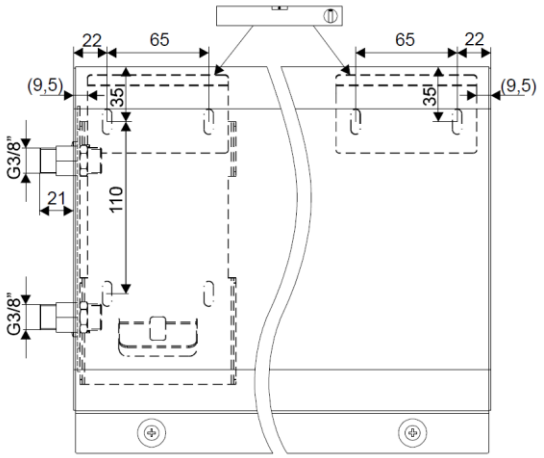

VARIANTE B

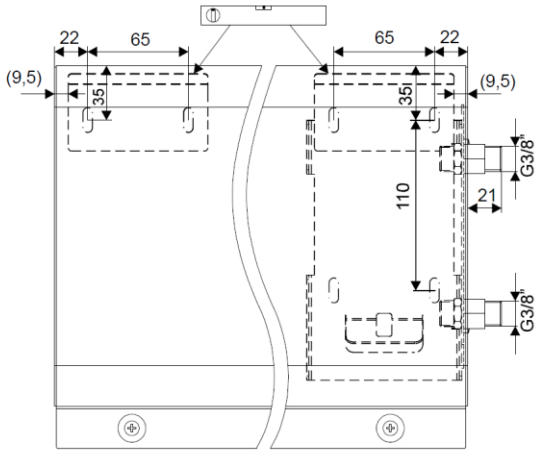

2.4 Installationsmöglichkeiten

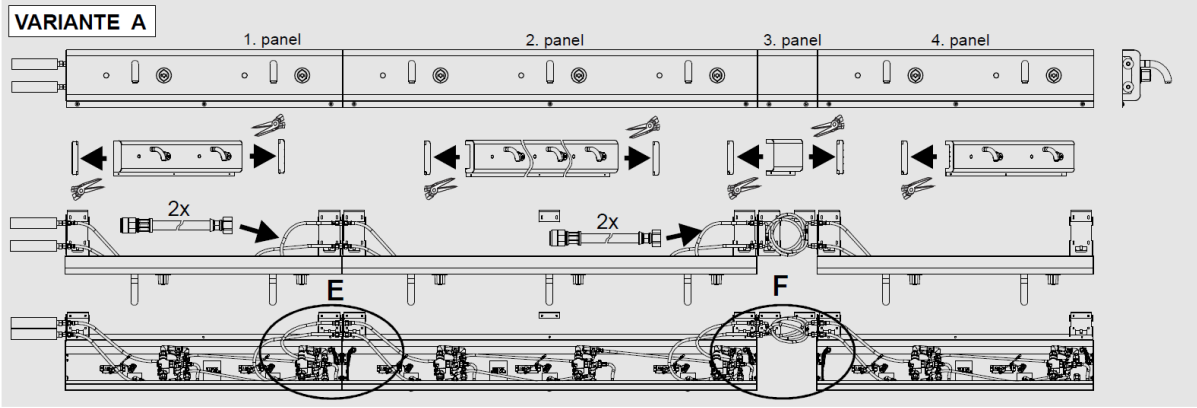

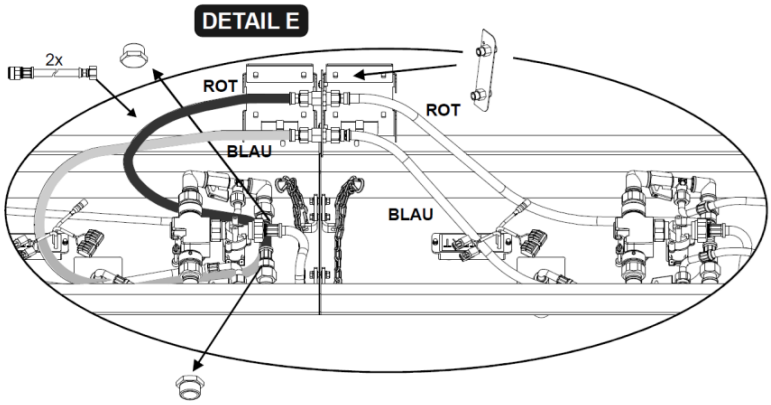

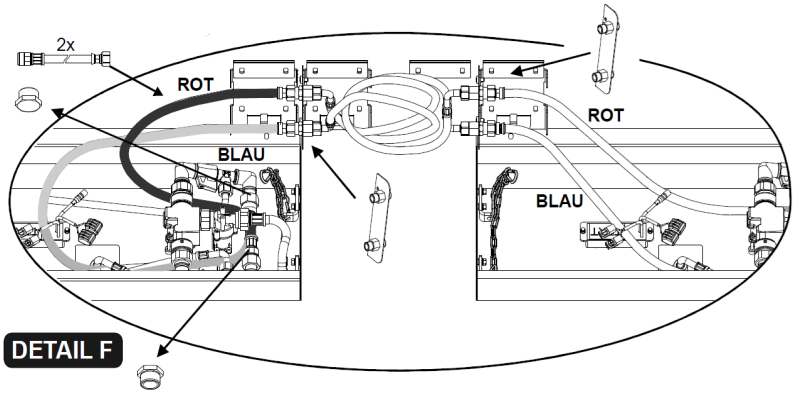

VARIANTE B

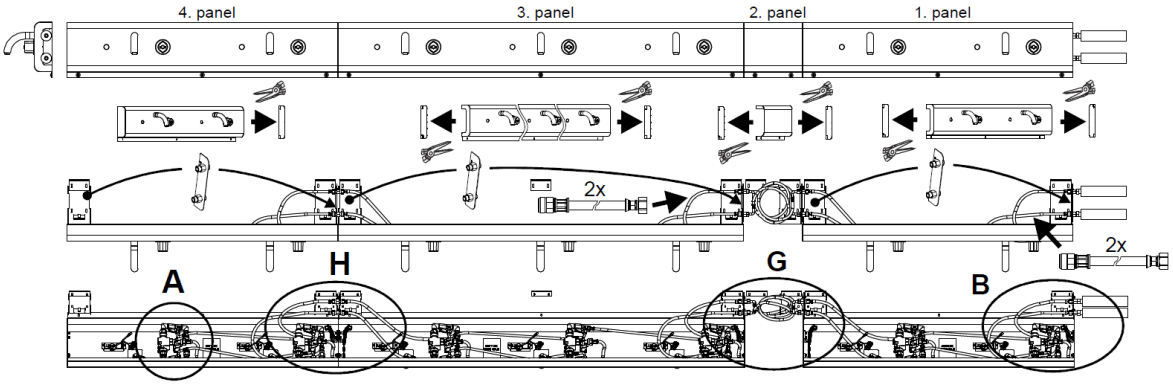
4. panel
3. panel
2. panel
1. panel
2x
2x
A
H
G
B

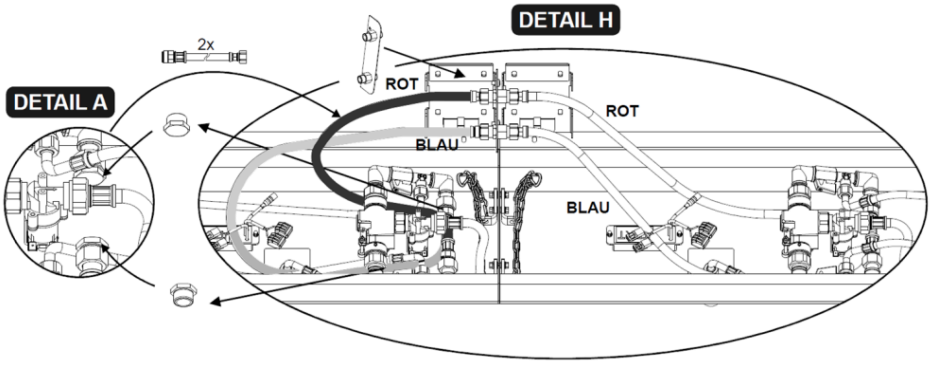
DETAIL H
DETAIL A
2x
ROT
ROT
BLAU
BLAU

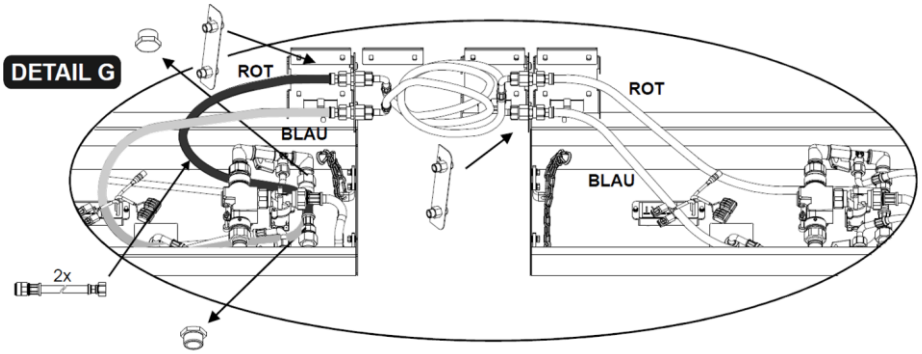
DETAIL G
ROT
ROT
BLAU
BLAU
2x

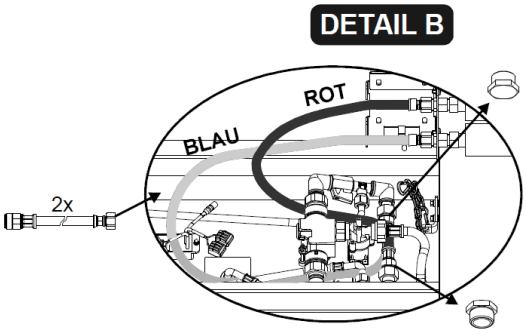
DETAIL B
ROT
BLAU
2x

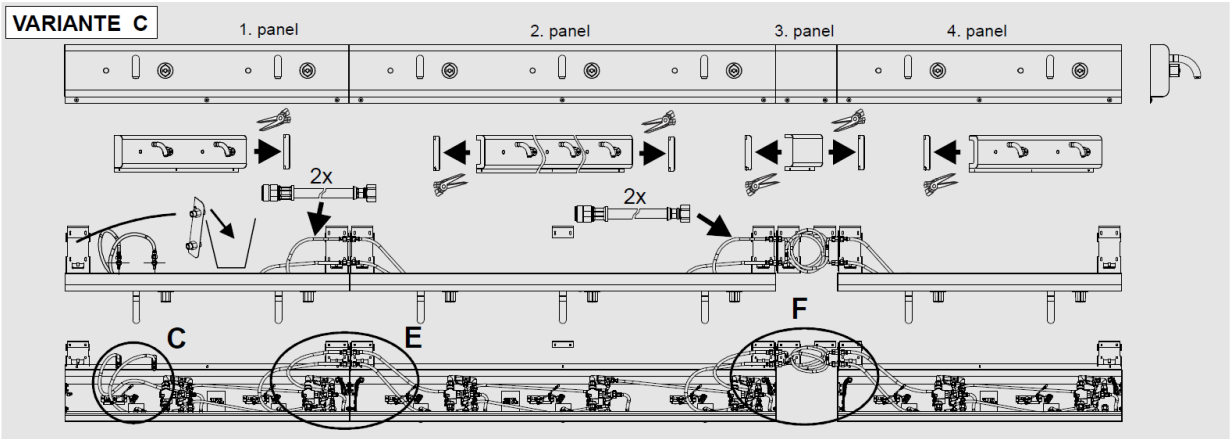
VARIANTE C
1. panel
2. panel
3. panel
4. panel
2x
2x
C
E
F

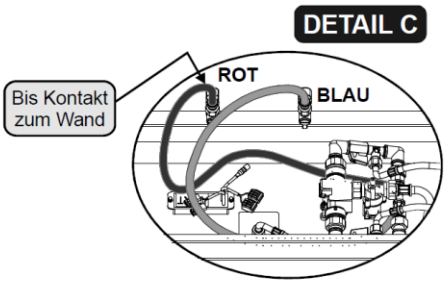
DETAIL C
Bis Kontakt zum Wand
ROT
BLAU

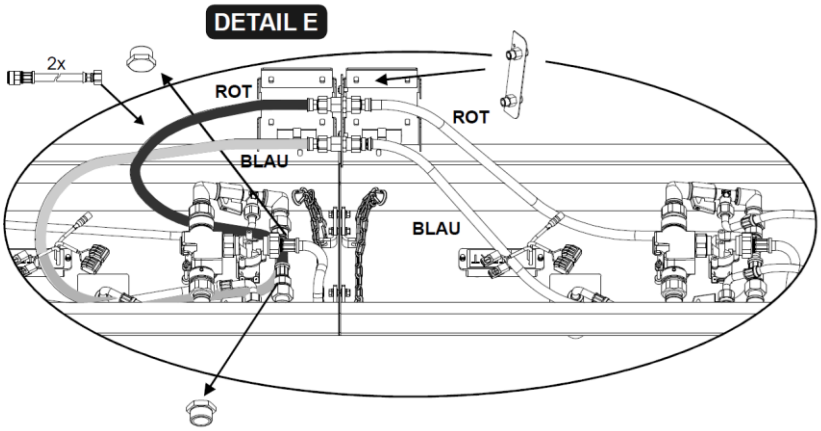
DETAIL E
2x
ROT
ROT
BLAU
BLAU

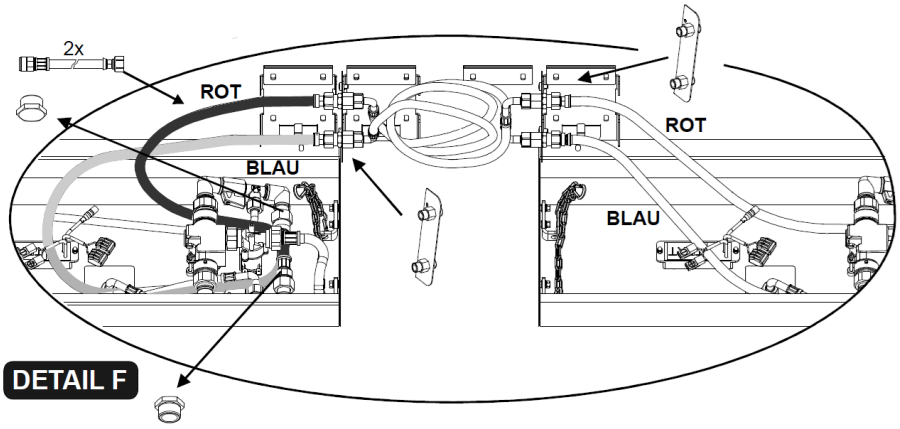
2x
ROT
ROT
BLAU
BLAU
DETAIL F

VARIANTE D

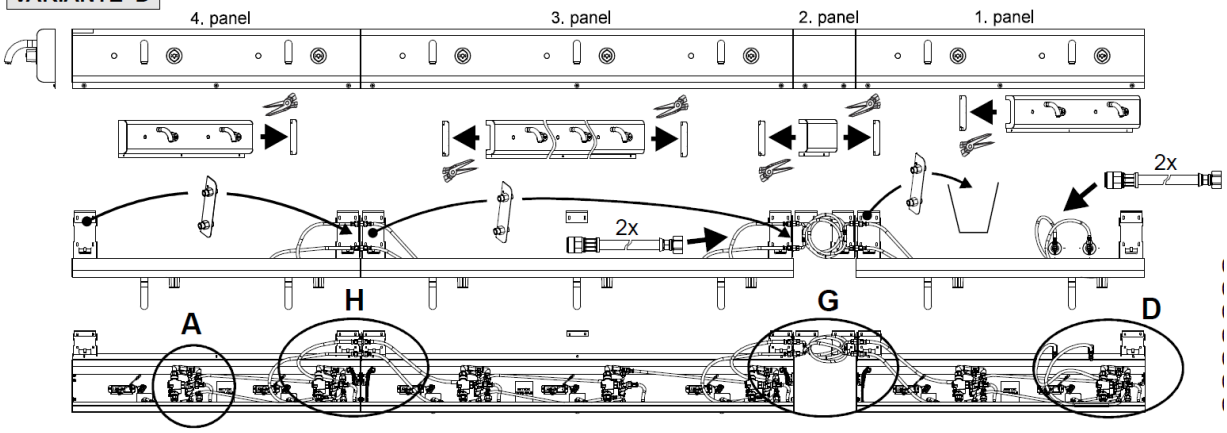
4. panel
3. panel
2. panel
1. panel
2x
2x
A
H
G
D

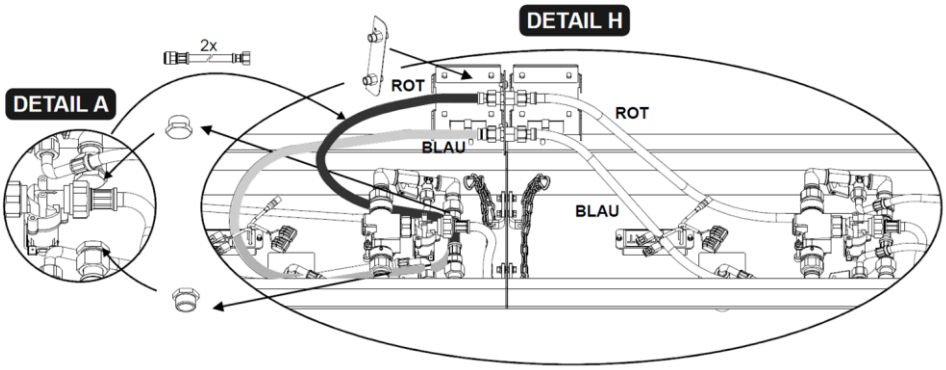
DETAIL H
DETAIL A
2x
ROT
ROT
BLAU
BLAU

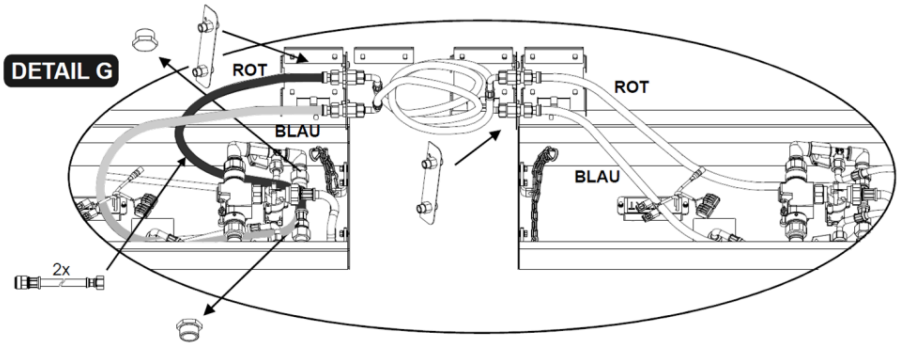
DETAIL G
ROT
ROT
BLAU
BLAU
2x

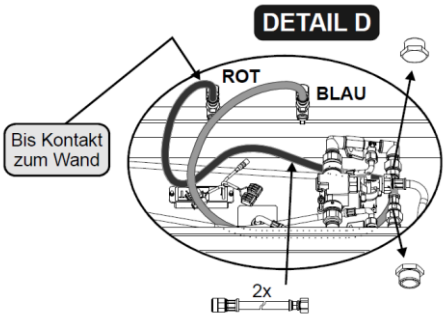
DETAIL D
ROT
BLAU
Bis Kontakt zum Wand
2x

2.5 Anschluss Spannungsversorgung

Batterieversion

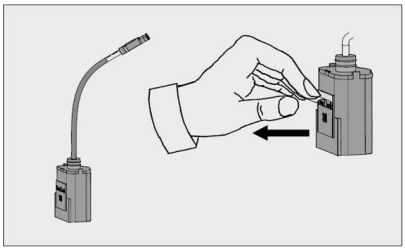

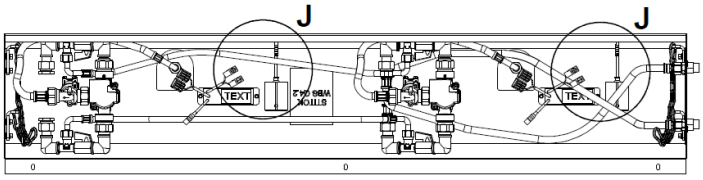

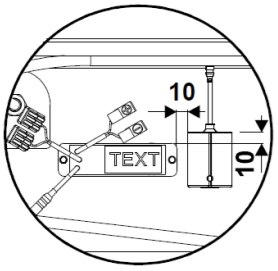

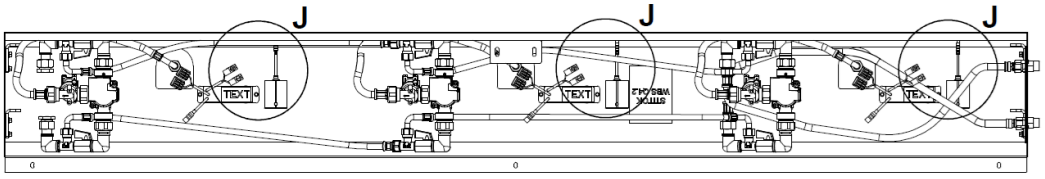

Netzversion

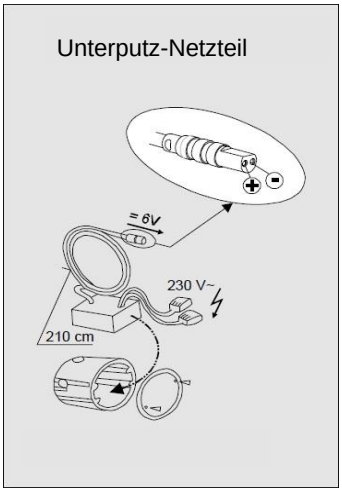

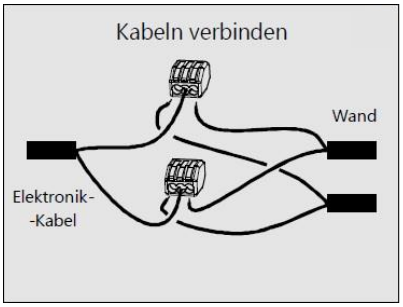

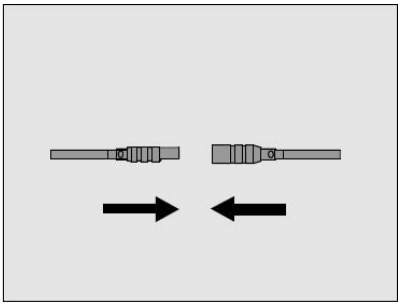

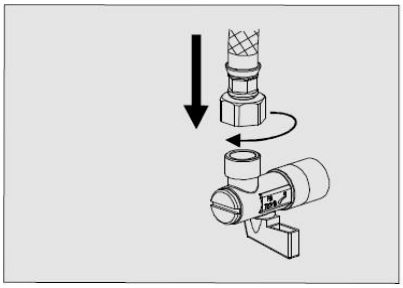

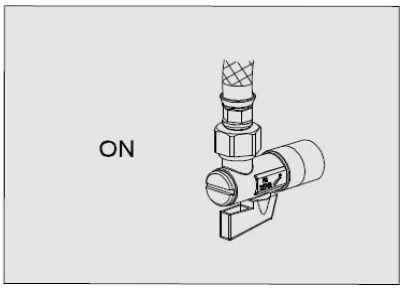

Achtung:
Reihenwaschanlage auf keinen Fall an den Rändern silikonieren!
(Hinterlüftetes Bauwerk)

3. FUNKTIONEN

Temperatureinstellung

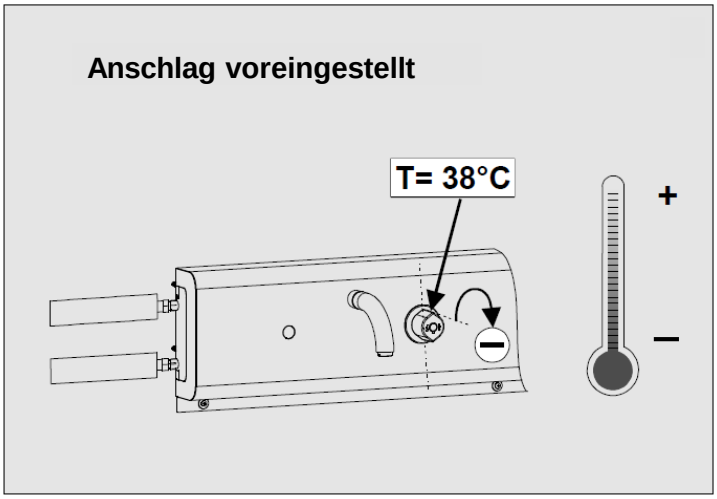

Als Verbrühschutz besitzt die Duscharmatur eine Temperatursperre von 38°C. Diese kann jedoch für eine Heißwasserspülung über einen kleinen Knopf am Thermostat-Drehknopf entriegelt werden.

3.1 Einstellung Wasserlaufzeit

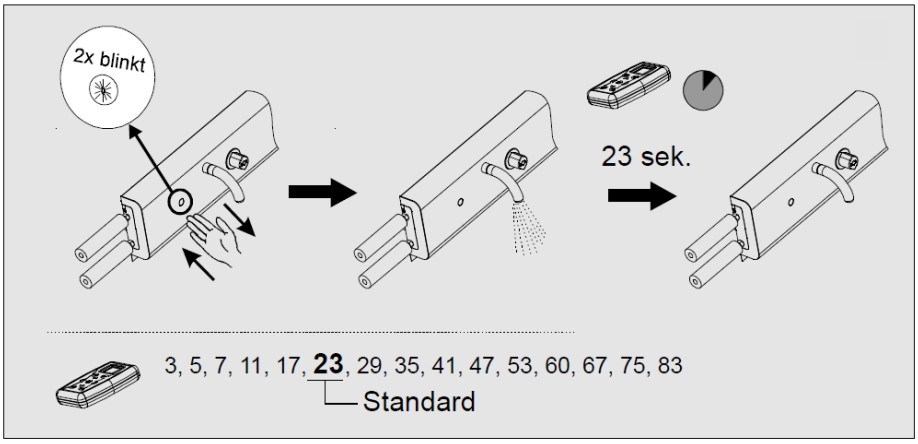

Die Wasserlaufzeit ist voreingestellt auf 23 Sekunden. Diese kann aber flexibel über eine LCD-Fernbedienung geändert werden.

3.2 Hygienespülung

Die Armatur verfügt über eine automatische Hygienespülung. Die Parameter Hygieneperiode und Hygienespülzeit können individuell eingestellt werden.
Werkseitig wird die Hygienespülung automatisch alle 72 Stunden für 30 Sekunden durchgeführt.

Bei der X-Flow Hygienespülung von Water & More wird ein dritter Parameter, die Stagnationszeit (Werkseinstellung 10 Min.), eingestellt. Die Armatur prüft ob innerhalb dieser Zeit eine bestimmungsgemäße Nutzung nach Betreibervorgaben und Trinkwasserverordnung stattgefunden hat. Ist die Armaturennutzung in der eingestellten Periode ausreichend, um eventuelle Kontamination auszuschließen, wird die Hygienespülung automatisch ausgesetzt, da eine „natürliche Hygienespülung“ durch Nutzung bereits durchgeführt wurde.

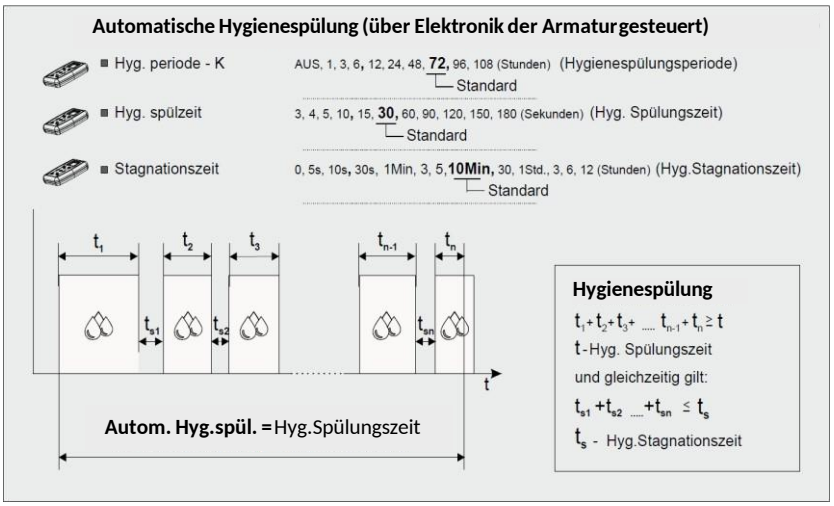

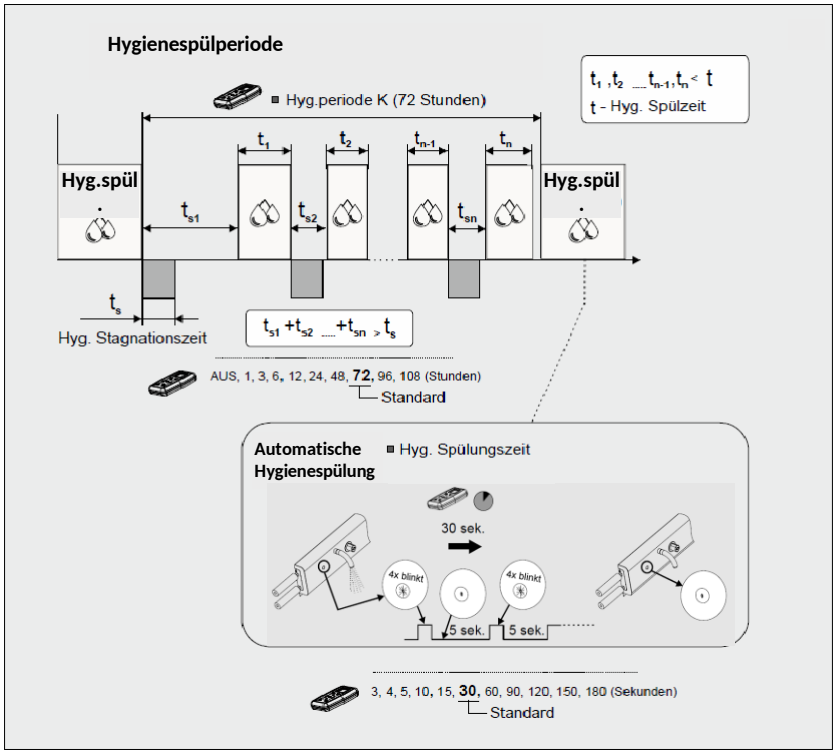

3.3 Thermische Desinfektion

Vorbereitung

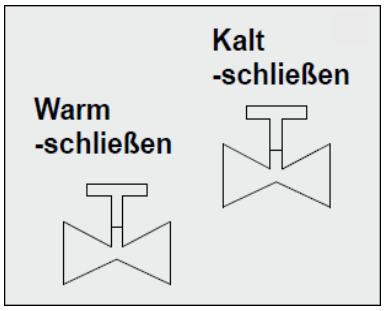

Um Verbrühungen bei der Einstellung der Desinfektionsspülung über die Fernbedienung zu vermeiden, wird das Wasser erstmal komplett abgestellt.

Auf die richtige Stellung des Temperaturmischers ist zu achten. Wenn dieser auf „kalt“ steht, kann die Desinfektionsspülung nicht durchgeführt werden.

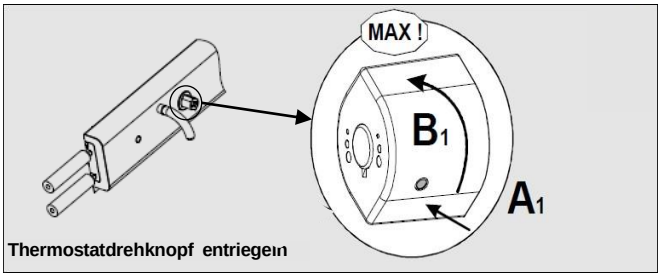

Thermostatdrehknopf entriegeln

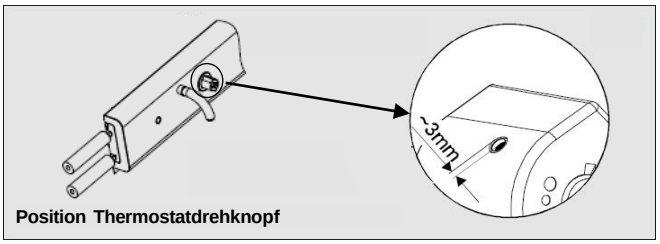

Position Thermostatdrehknopf

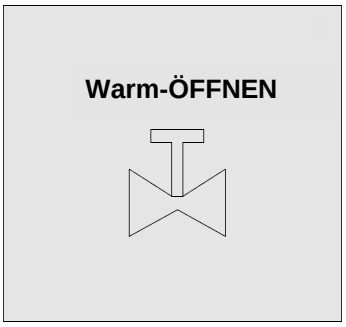

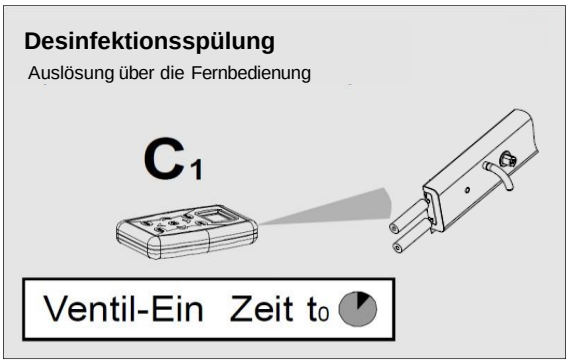

Durchführung einer thermischen Desinfektion

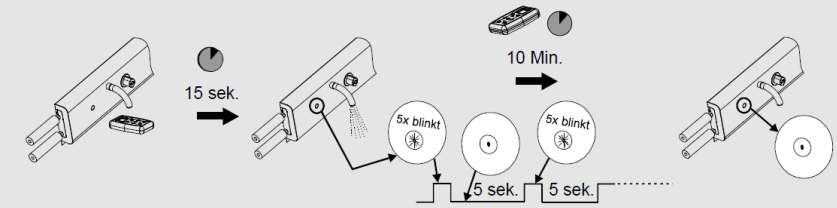

Nach Aufdrehen des Heißwassers, kann die Desinfektionsspülung
über die Fernbedienung ausgelöst werden.

Die Spülung läuft für max. 10 Min. und stoppt automatisch. Sie kann auch vorzeitig mit Hilfe der Fernbedienung gestoppt werden.
Danach kühlt sich die Armatur für 10 Min. ab und kann in dieser Zeit nicht benutzt werden.

Kalt-ÖFFNEN

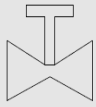

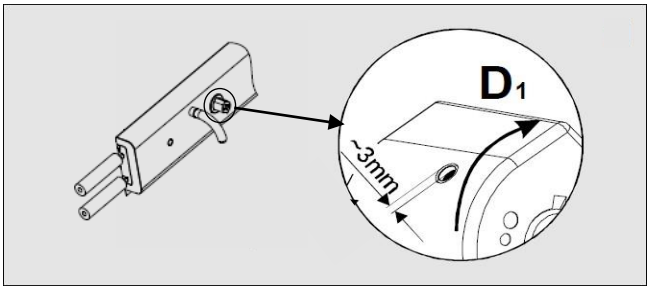

Thermostatdrehknopf verriegeln

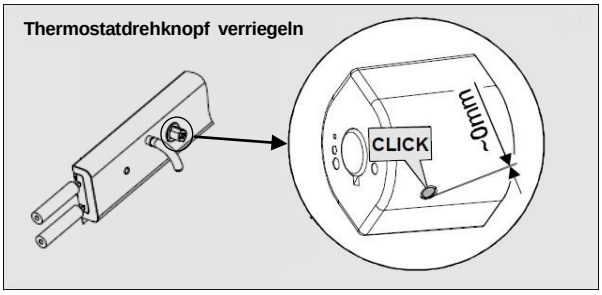

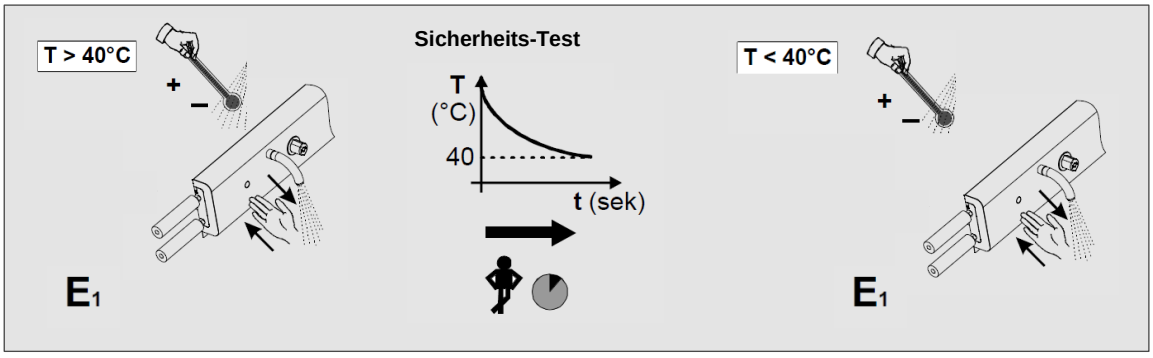

Beispiel einer thermischen Desinfektion

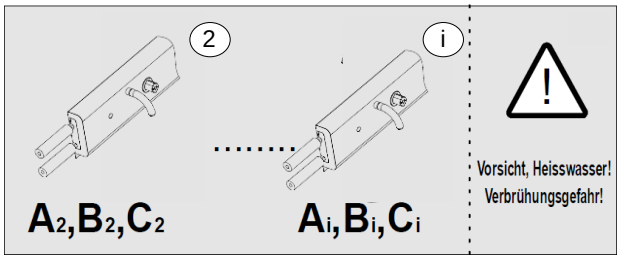

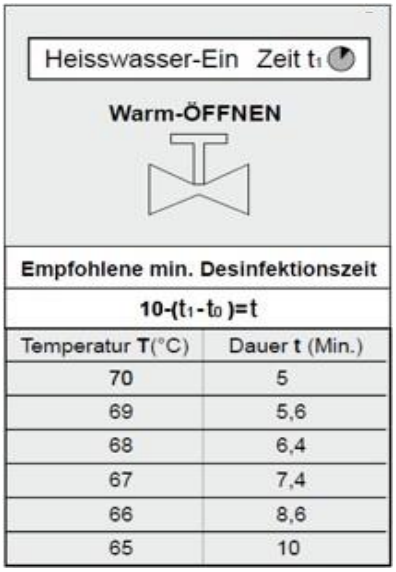

Empfohlene min. Desinfektionszeit	
$10-(t_1-t_0)=t$	
Temperatur T(°C)	Dauer t (Min.)
70	5
69	5,6
68	6,4
67	7,4
66	8,6
65	10

Beispiel:

t_0 = 8.04 Uhr
t_1 = 8.07 Uhr
$t = 10-(t_1-t_0)$
t =10-(8.07 Uhr - 8.04 Uhr) = 7Min.

Minimale Wassertemperatur 68°C

3.4 Stopp Funktion

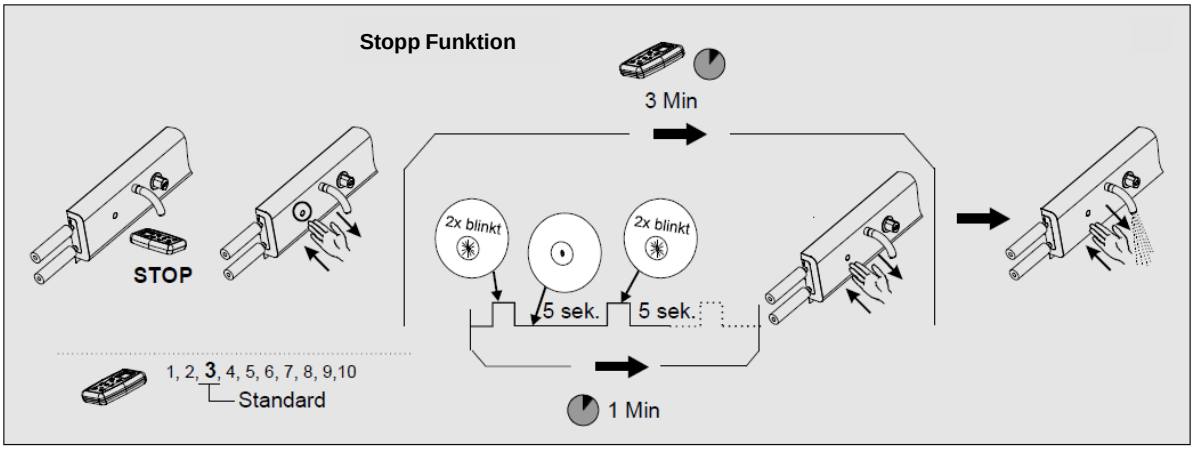

3.5 Einstellung über Fernbedienung

Änderungen der Werkseinstellungen mit Fernbedienung:
Read > Einstellung 1 > Ok > Einstellung 2 > Ok > … > Send
Dazu die Fernbedienung frontal vor den Sensor halten

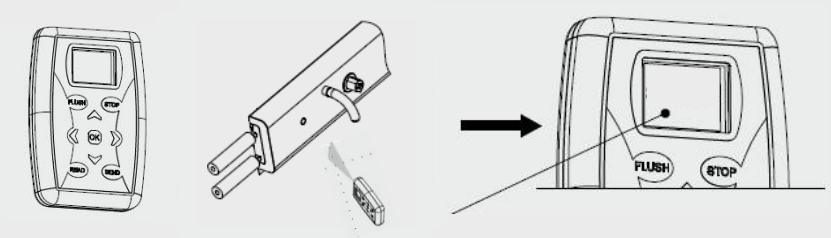

Menüpunkt	Beschreibung	Wahlmöglichkeiten
1.) Reichweite	Sensorreichweite	6, 7, … - 25 (1er Schritte), Schritt 15 ist eingestellt auf 4 - 6 cm
2.) Laufzeit	Wasserlaufzeit	3, 5, 7,11, 17, 23, 29, 35, 41, 47, 53, 60, 67, 75, 83 sek.; 3 min., 6, 10 min.
3.) Hygiene-Periode K	Hygienespülzyklus nach letzter bestimmungsgemäßer Nutzung	aus, 1, 3, 6, 12, 24, 48, 72, 96, 108 std.
4.) Hygiene-Spülzeit	Wasserflussdauer der Hygienespülung	3, 4, 5, 10, 15, 30, 60, 90, 120, 150, 180 sek.
5.) Stagnationszeit	Detektionszeitraum für bestimmungsgemäße Nutzung	0, 5, 10, 30 sek; 1 min., 3, 5, 10, 30 min; 1 std., 3, 6 oder 12 std.
6.) Stoppzeit	Kurzzeitstopp (z.B. für Reinigungszwecke)	1, 2, 3, 4, 5, 6, 7, 8, 9, 10 min
7.) Durchlauf	Dient zum Auffüllen von Eimern; wenn dieser eingeschaltet ist, kann er durch 5 Sek. Handvorhalten ausgelöst werden	EIN - AUS
8.) Durchlaufzeit	Wasserlaufzeit für den Durchlauf, Unterbrechung mit nächster Handannäherung möglich	0,5; 1; 1,5; 2; 2,5; 3 min.
9.) Thermische Spülung	Dauerlauffunktion zur thermischen Desinfektion	OK

Änderungen der Werkseinstellungen mit Fernbedienung:
Read > Einstellung 1 > Ok > Einstellung 2 > Ok > … > Send
Dazu die Fernbedienung frontal vor den Sensor halten

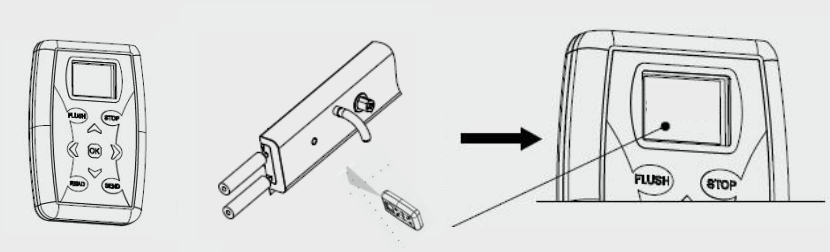

Menüpunkt	Beschreibung	Wahlmöglichkeiten
10.) Systeminfo	Anzeigen von grundsätzlichen Einstellungen (z.B. Sensorlaufzeit, Ventilzyklen: Benutzerzähler & Gesamtbenutzerzahl, Code-Nr., Software-ID	OK
11.) Hygienezustand	Anzeigen von Hygiene-Periode und –Spülzeit, Stagnationszeit, Zeitraum der Einstellung, Anzahl der Hygienespülungen	OK
12.) Ventilzyklen	Möglichkeit der Zurücksetzung (Nullung) der Ventilzyklen/ Benutzerzähler	OK - Reset
13.) Werkseinstellung	Zurücksetzen der Einstellungen auf Werkseinstellungen	OK - einstellen
14.) Sprache	Änderung der Sprache	Deutsch, Englisch, Französisch

3.6 Vernetzung/Gruppenvernetzung (optional)

Möglichkeit 1: Gruppenstromversorgung

Zentralnetzteil
230VAC/12VDC

Spannungswandler
(12V DC/ 6V DC)

Möglichkeit 2: Gruppenstromversorgung + Steuerung

Steuerung, inkl. Zentralnetzteil

Spannungswandler
(12V DC/ 6V DC)

Externer Eingang für manuelle Hygienespülung

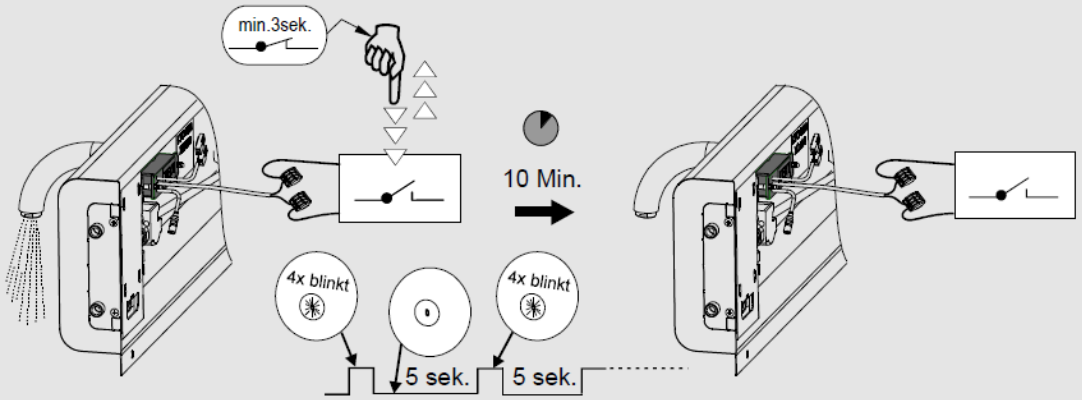

Vorzeitige manuelle Beendigung der Hygienespülung*

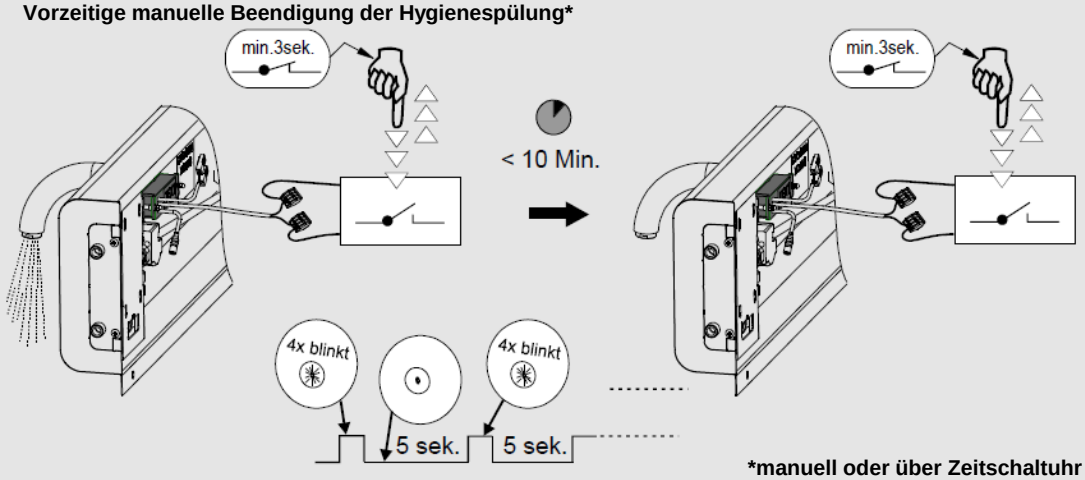

***manuell oder über Zeitschaltuhr**

4. WARTUNG

4.1 Filtersieb Reinigung

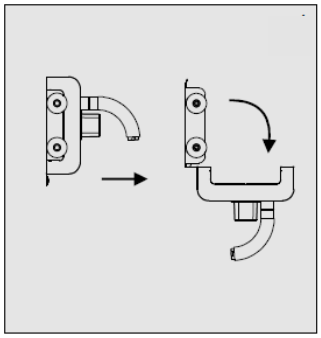

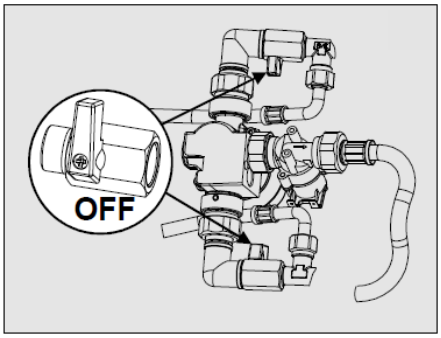

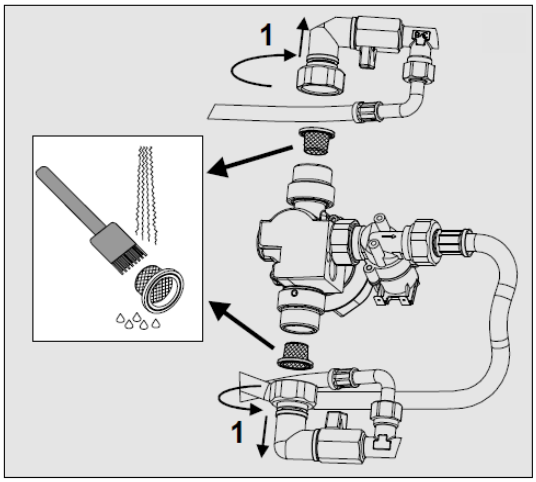

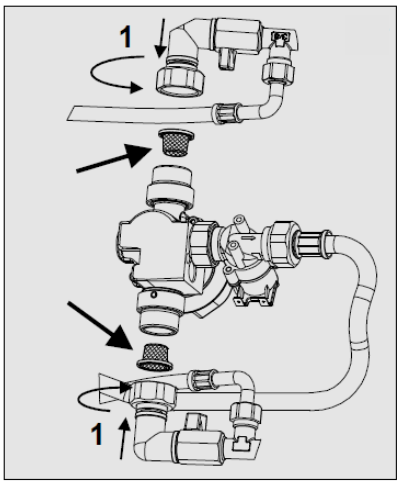

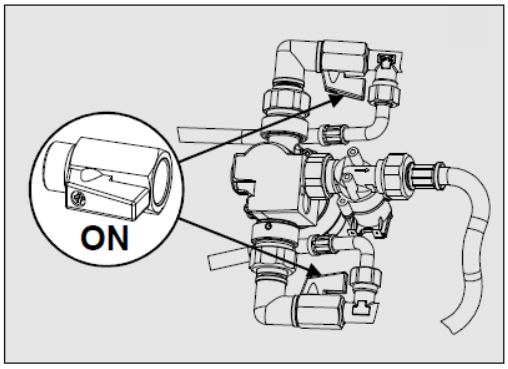

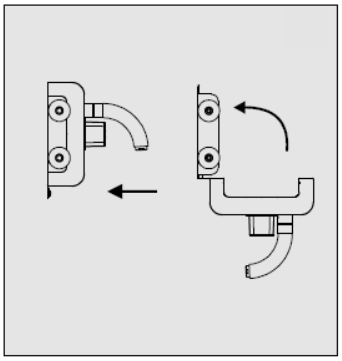

4.2 Batteriewechsel

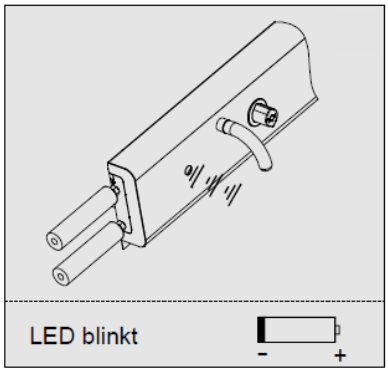

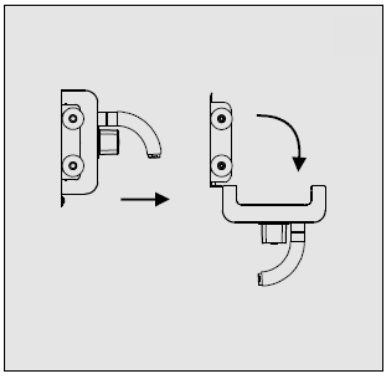

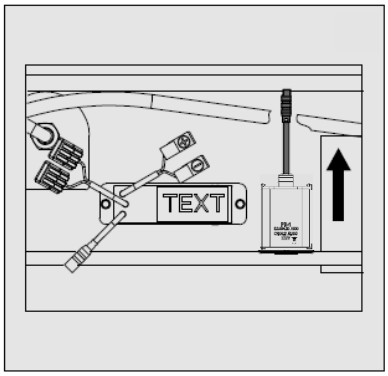

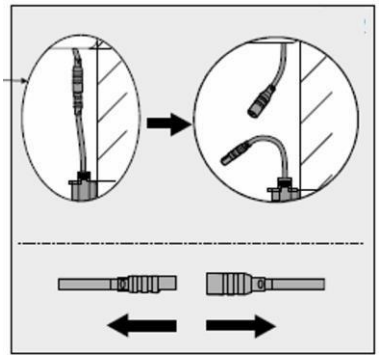

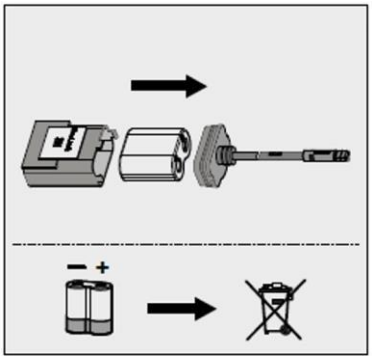

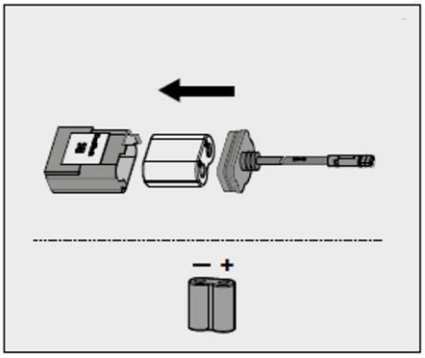

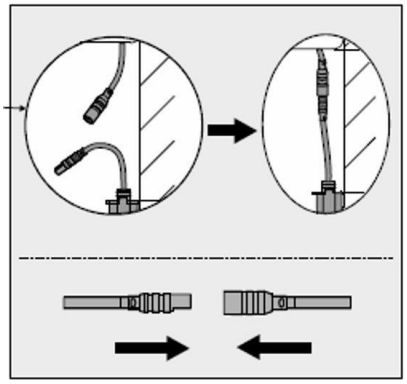

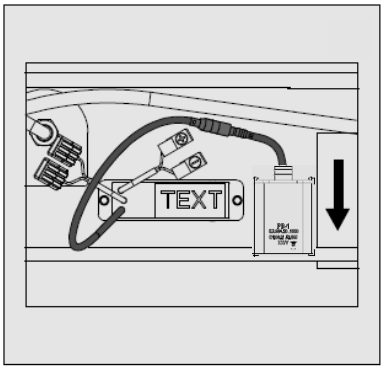

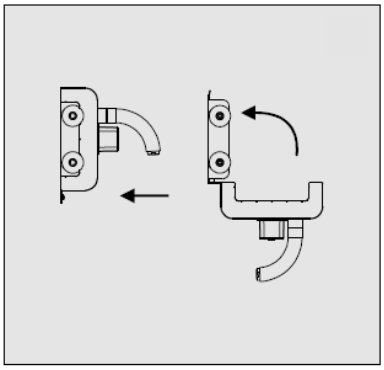

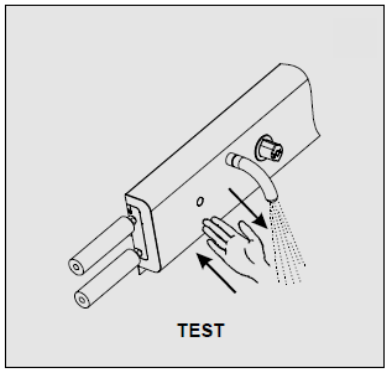

5. FEHLERANALYSE

Störung/Anzeige	Ursache	Behebung
Kein Wasserfluss	• Eckventil zu • Batterie leer • Sensor funktionslos	Eckventil öffnen Batterie wechseln Service anrufen
LED-Diode blinkt	• Batterie leer	Batterie wechseln
Geringer Durchfluß	• Filtersiebe verstopft	Filtersiebe reinigen
Dauerfluß	• Magnetventil defekt	Eckventil zu und Service anrufen

6. WICHTIGE HINWEISE

Liefergegenstand:
Spannungsversorgungen z.B. Batteriefach (inkl. CR-P2, 6V Batterie), Stecker-, Unterputz-Netzteil, Spannungswandler oder Vernetzungsbaugruppen sowie Wasserabsperrungen (Eckventile, Durchgangsventile) sind nicht Produktbestandteil und können als Zubehör erworben werden.

Reinigungs- und Pflegehinweise:
Grundsätzlich nur milde- und seifenhaltige Mittel zur Reinigung verwenden.
Keine mechanischen, alkohol-, ammoniak-, säure-, schwefel- und chlorhaltigen Reinigungsmittel verwenden.

Bei Einsatz von Kalklösern die entsprechenden Anleitungen und Gefahrenhinweise beachten. Diese Mittel ausschließlich mit einem weichen Lappen oder Schwamm auftragen. Nicht in Spalten oder Ritzen sprühen. Nach Einsatz solcher Mittel unbedingt eine abschließende, nachhaltige Spülung/Reinigung der Armaturen/Armaturenkomponenten durchführen.

Keine Reinigung mit Hochdruck- und Dampfstrahlgeräten.

Mechanische Bauteile, wie Mischhebel, Entriegelungs- und Absperrknöpfe sowie Thermostate und –kartuschen sind regelmäßig zu bewegen. Ferner unterliegen diese Bauteile einem stärkeren Verkalkungseinfluss und sind in regelmäßigen Abständen, je nach Kalkgehalt des Wassers, geeignet zu reinigen.

Duschköpfe und Strahlregler sollten wöchentlich gereinigt werden.

Bitte beachten Sie auch unsere Reinigungshinweise unter:
https://www.water-more.com/reinigungshinweise/

7. ERSATZTEILE

7.1 Explosionszeichnung zwei Waschplätze

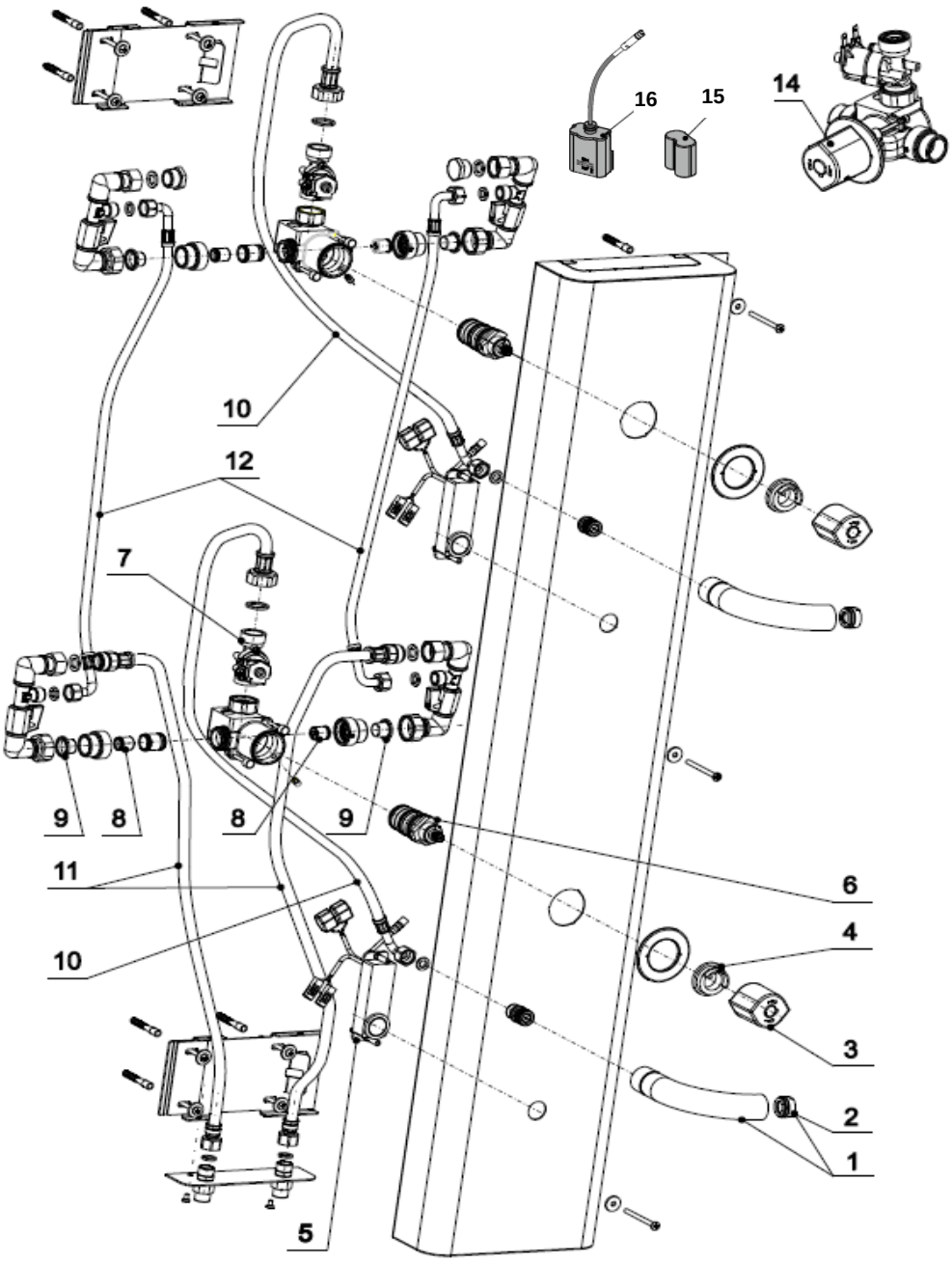

7.2 Explosionszeichnung drei Waschplätze

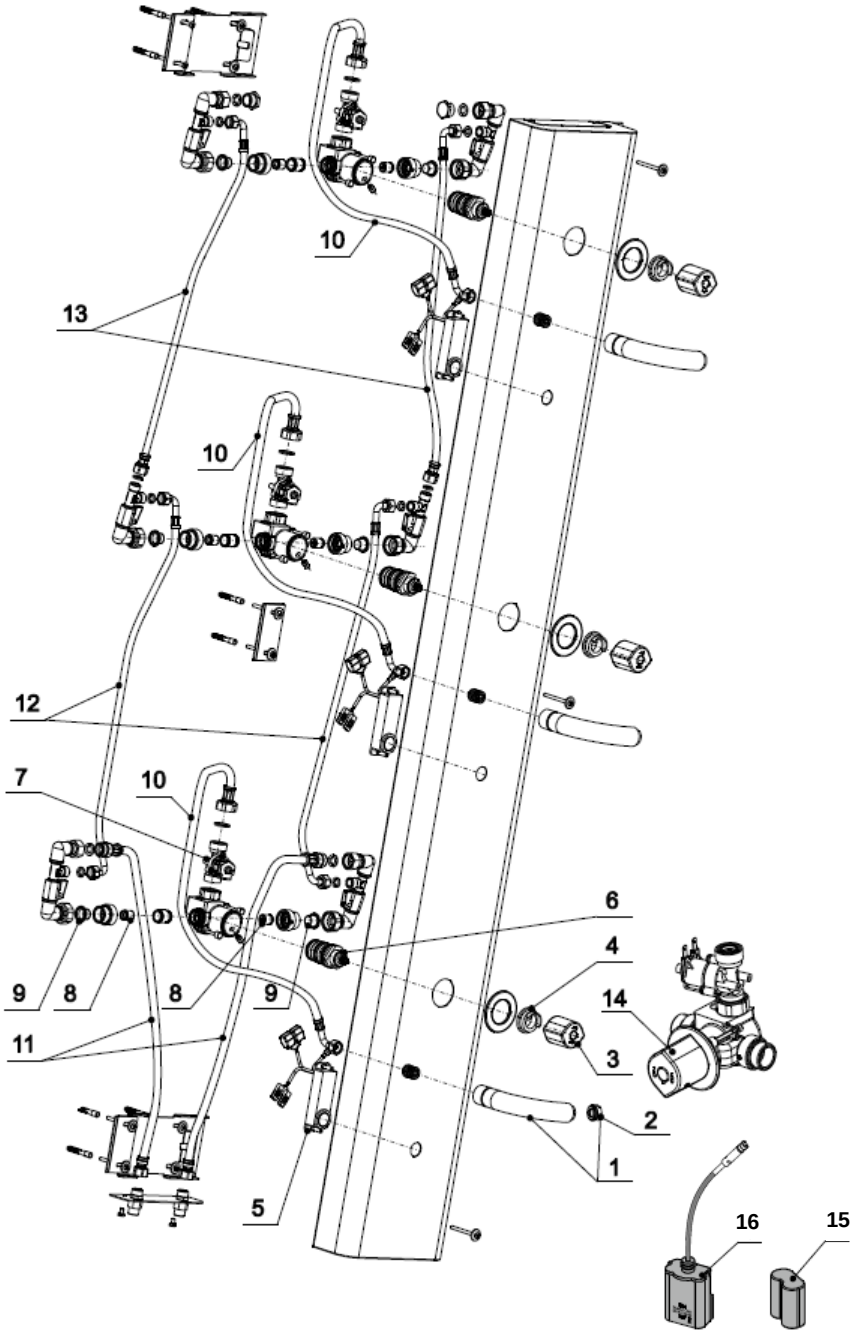

7.3 Ersatzteilliste

1	8.6100.03.01	Auslauf 120 mm
2	6.4000.26.10	Strahlregler mit Durchlaufregler 6l/Min
3	4.8950.01.25	Thermonstatdrehknopf Tropfen
	4.8950.01.20	Thermonstatdrehknopf oval
4	4.8950.02.20	Drehknopfanschlag
5	4.8940.06.20	Elektronik
6	4.8950.03.20	Thermostkartusche
7	4.8940.07.25	Magnetventil
8	4.8950.04.20	Rückschlagventil 15 mm
9	4.8950.05.20	Filtersieb
10	8.5000.14.916	Schlauch
11	8.5000.14.913	Schlauch
12	8.5000.14.914	Schlauch
13	8.5000.14.915	Schlauch
14	4.8940.09.25	Thermostatblock (incl. Pos. 3, 4, 6, 7 und Blendring)
15	7.2230.00.00	Batterie CR-P2 6V (nicht Produktbestandteil)
16	1.9000.20.00	Batteriefach incl. Batterie (nicht Produktbestandteil)

WATER & MORE Systemzentrale GmbH
Schulstraße 12a
D-51399 Burscheid
Geschäftsführer: Klaus Peters
HRB 57373 Amtsgericht Köln
Ust.-Id. Nr. DE247731548
Tel.: +49 (0)2174 - 786064
Fax.: +49 (0)2174 – 786063
E-Mail: info@water-more.com
Internet: www.water-more.com

Abbildungen, Beschreibungen und technische Daten unverbindlich