Bedienungsanleitung

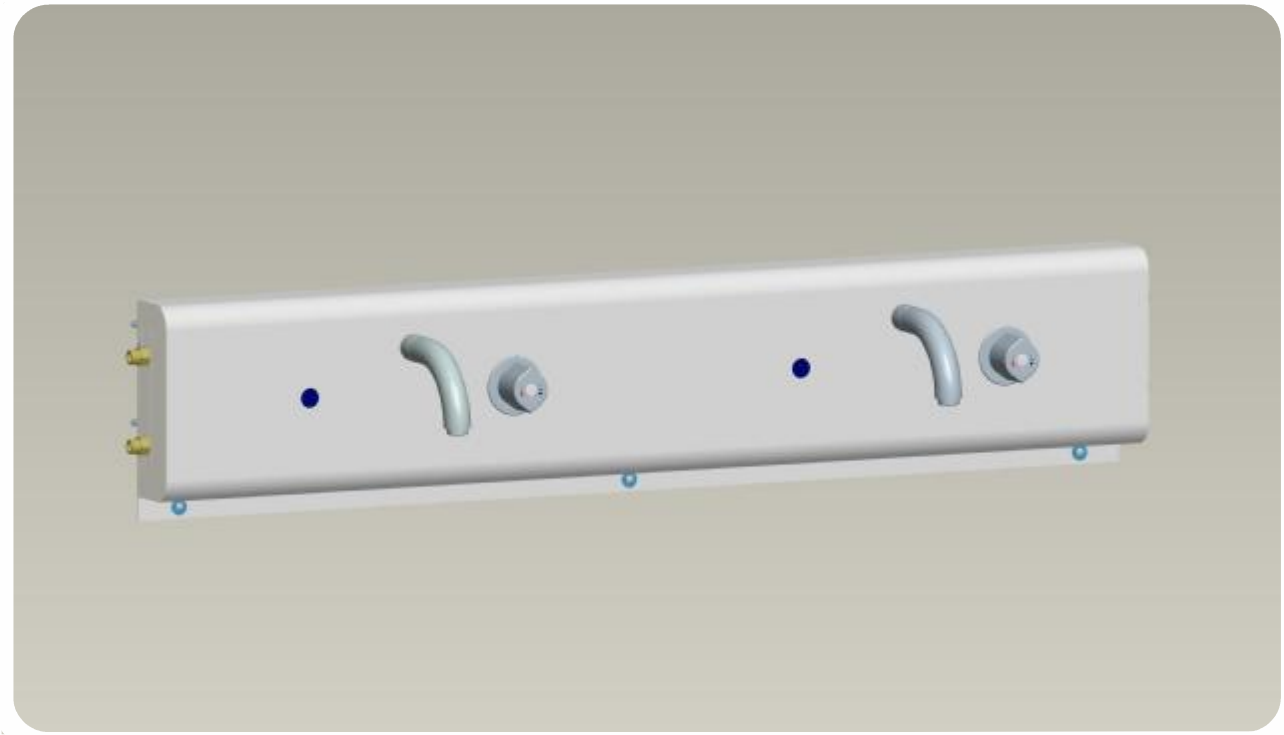

6V =

Reihenwaschpaneele

WMA 5000-1200 OS
WMA 5000-1300 OS
WMA 5000-1400 OS
WMA 5000-1800 OS
WMA 5000-1950 OS
WMA 5000-2100 OS
Ausgleichsstück

02.70.08.000
02.70.09.000
02.70.10.000
02.70.11.000
02.70.12.000
02.70.13.000
02.70.14.000

1. Technische Daten

1

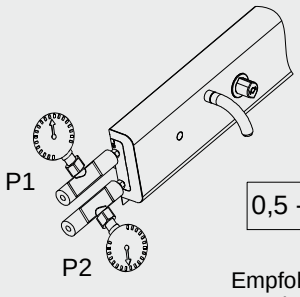

0,5 - 10 bar

Empfohlener Druck:
1 - 5 bar

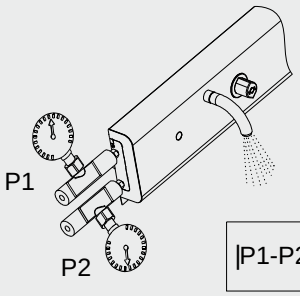

|P1-P2| ≤ 2

2

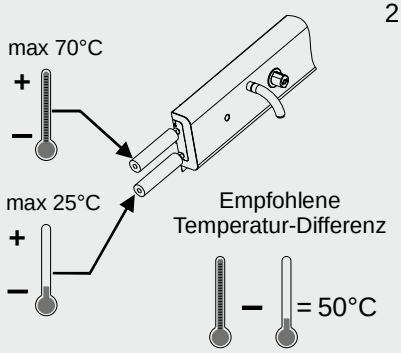

3

Durchfluss **6l / Min**

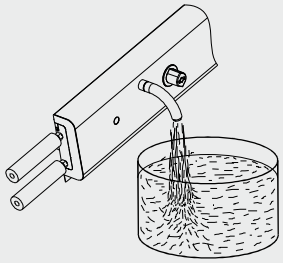

4

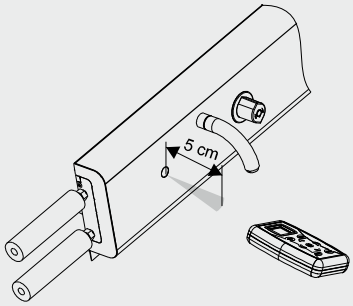

5

für VARIANTE 1

6V Lithium
CR - P2
DL 223A

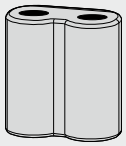

2 Jahre
bei 6000 Schaltungen / Monat

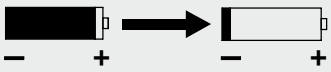

6

für VARIANTE 2

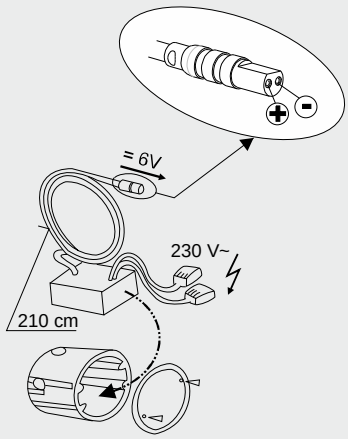

Art.-Nr. 1.9000.30.00

Art.-Nr. 4.8900.50.10

7

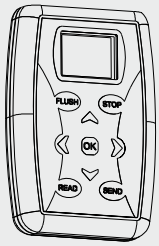

8

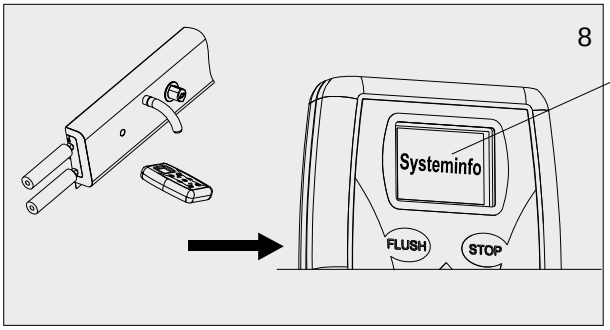

9

Systeminfo:

1. Anzahl Ventilzyklen
2. Code-Nummer
3. Software ID

02.70.08.000 02.70.11.000
02.70.09.000 02.70.12.000
02.70.10.000 02.70.13.000
02.70.14.000

2. Funktionsbeschreibung

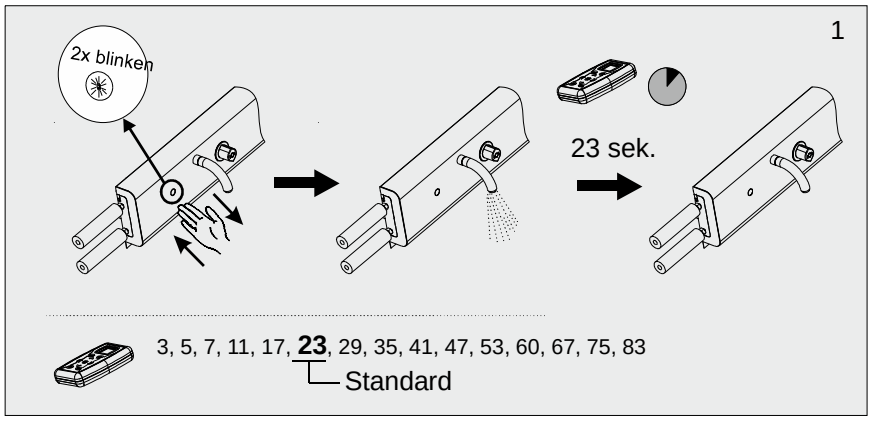

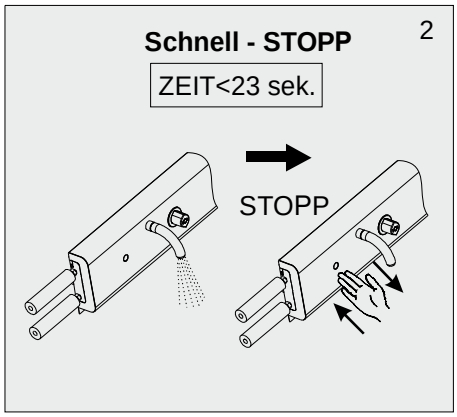

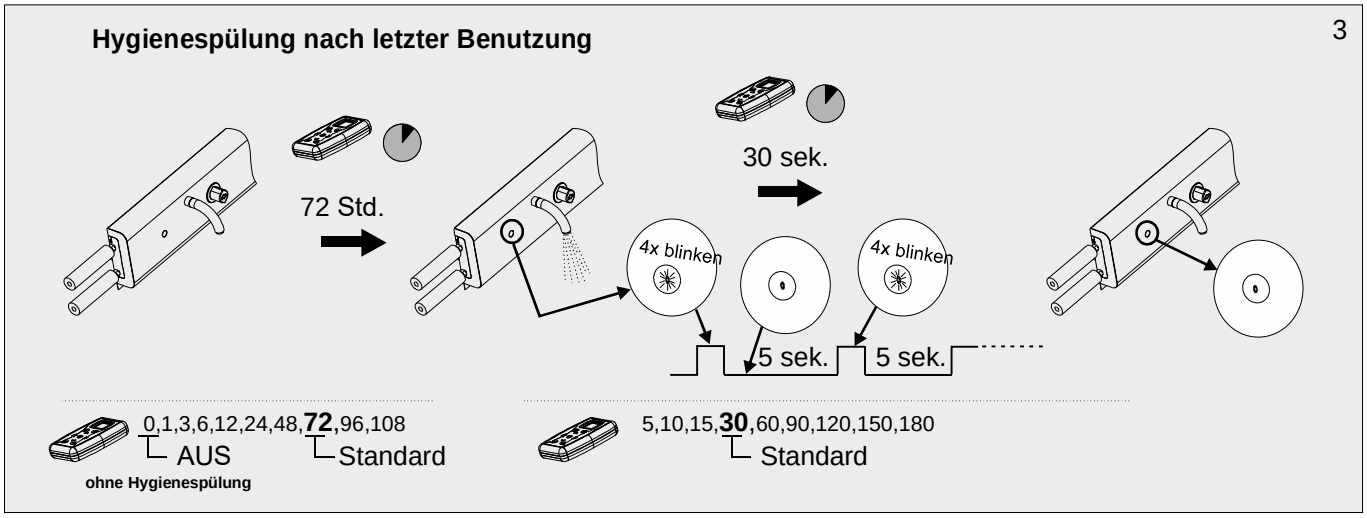

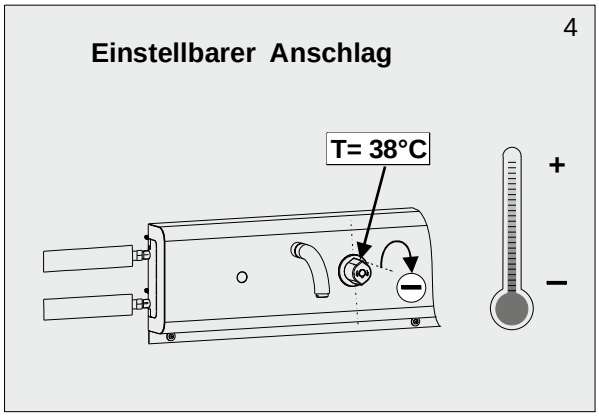

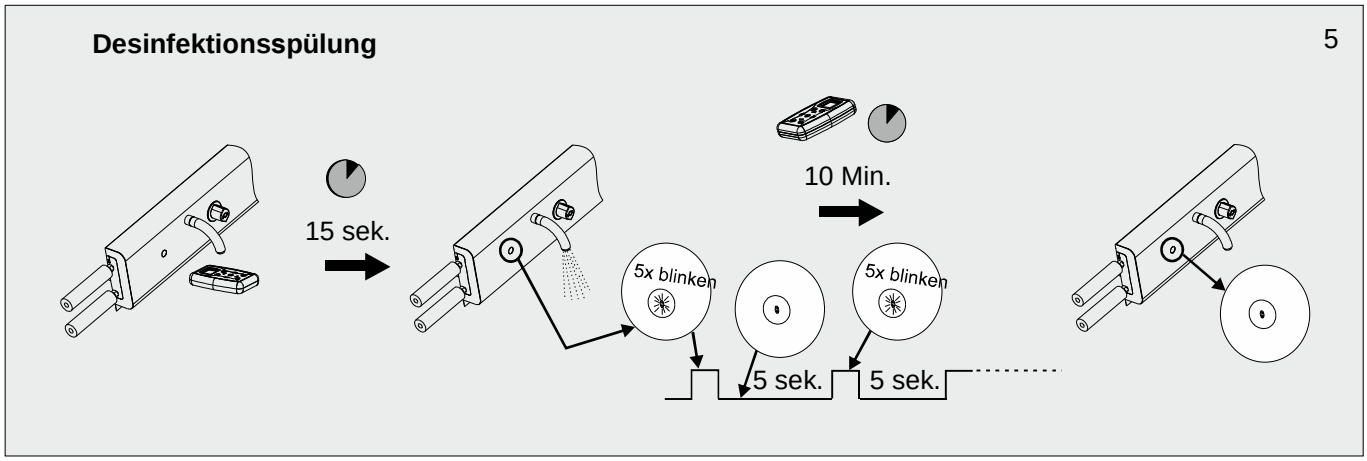

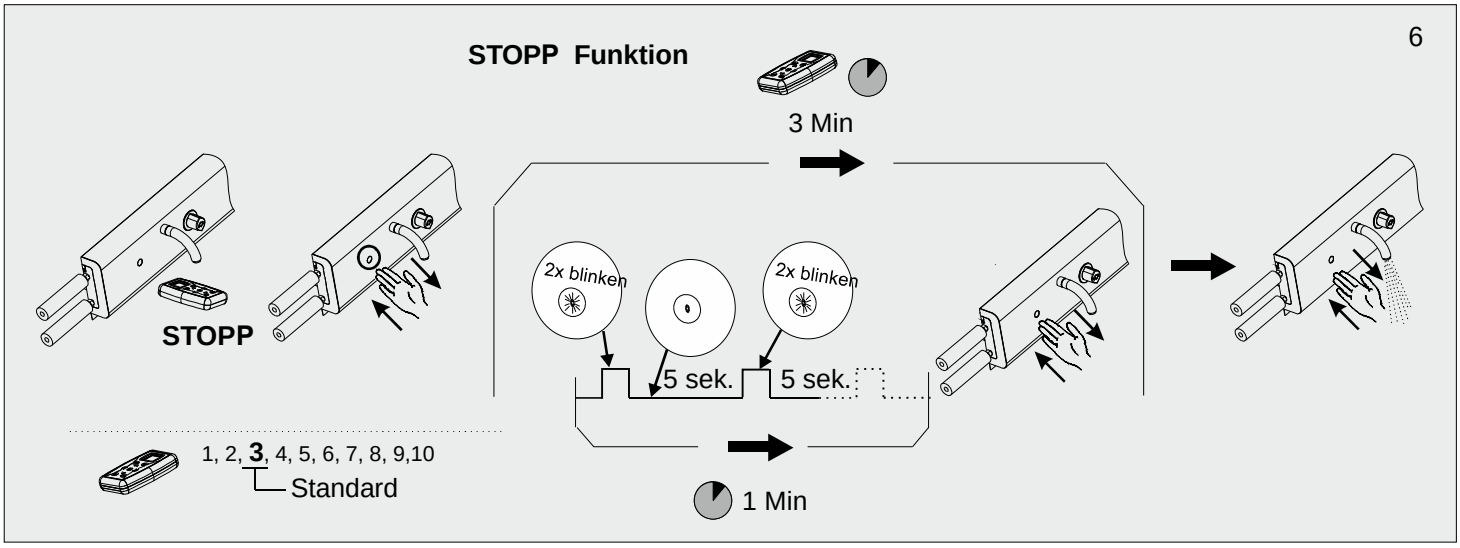

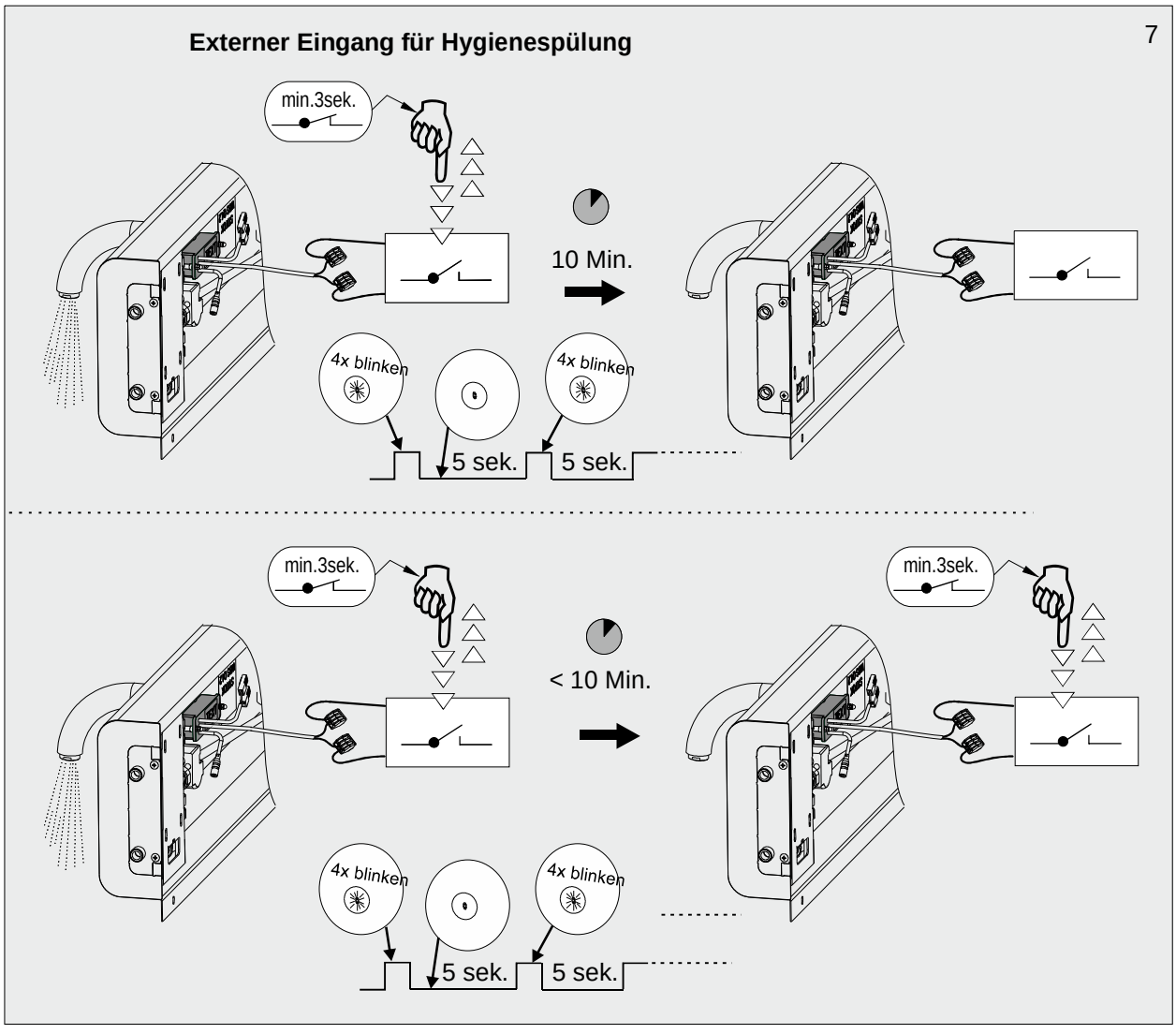

02.70.08.000 02.70.11.000
02.70.09.000 02.70.12.000
02.70.10.000 02.70.13.000
02.70.14.000

Var.1/16

3.1 Grundmasse

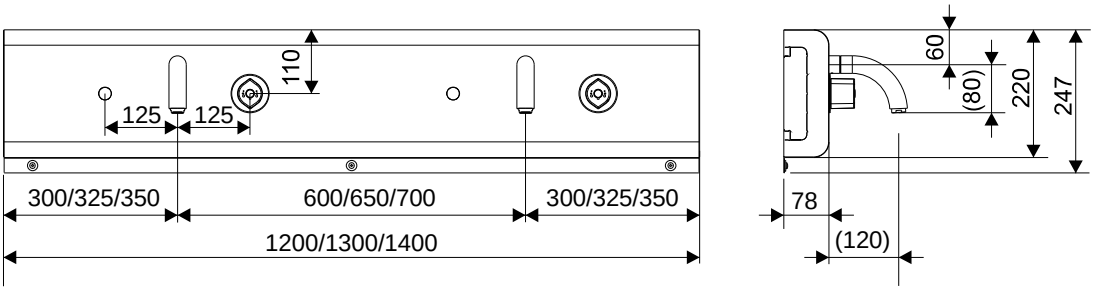

3.1.2 Einteilige Installation

VARIANTE A

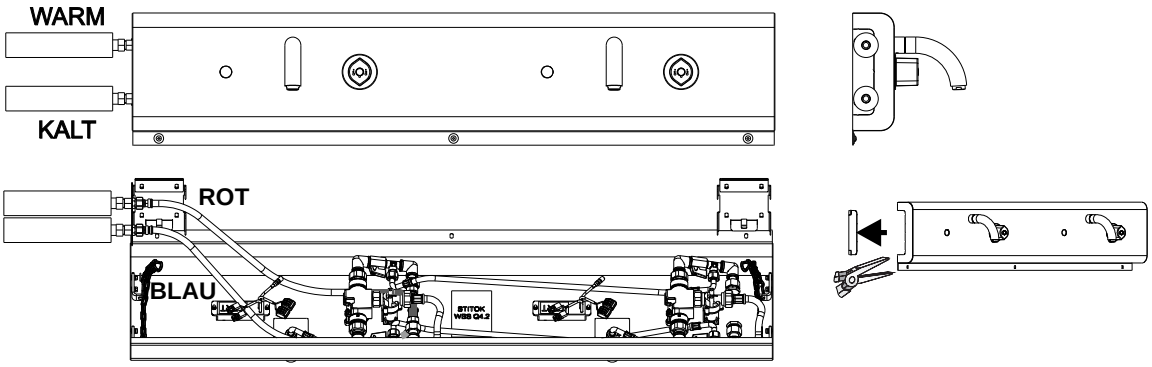

VARIANTE B

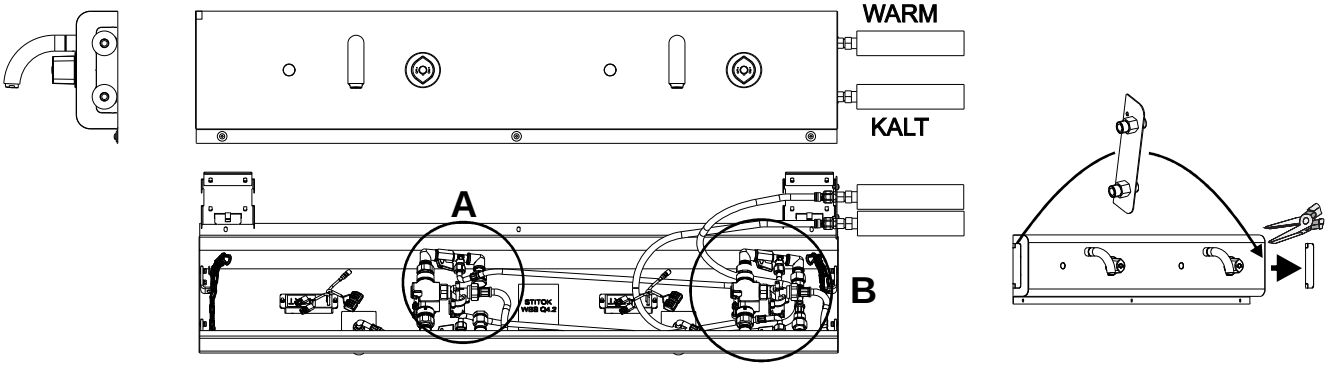

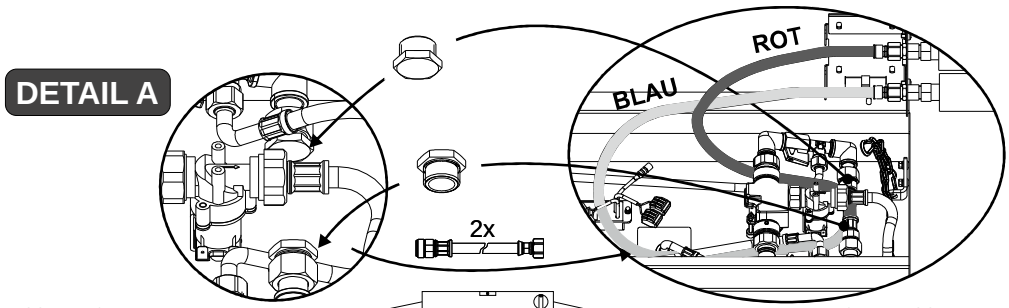

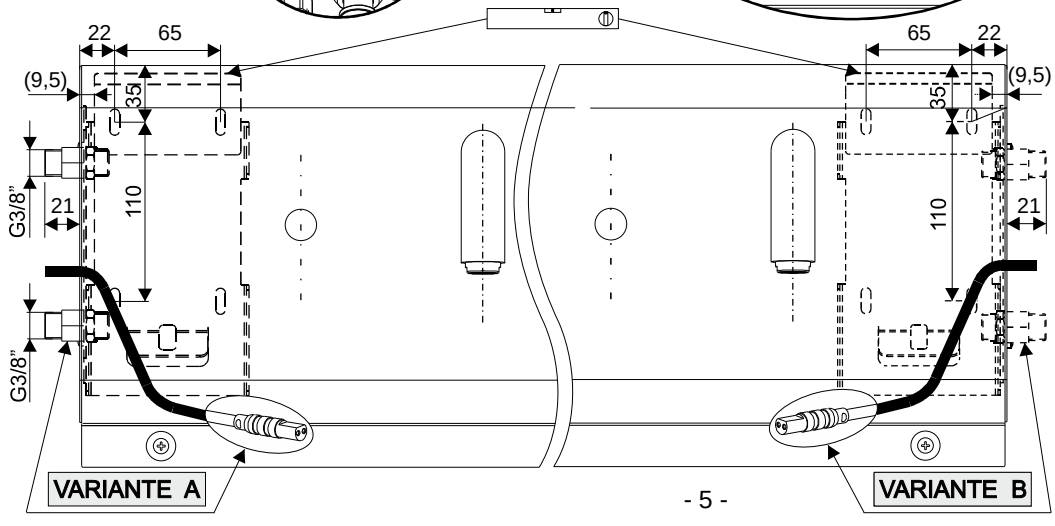

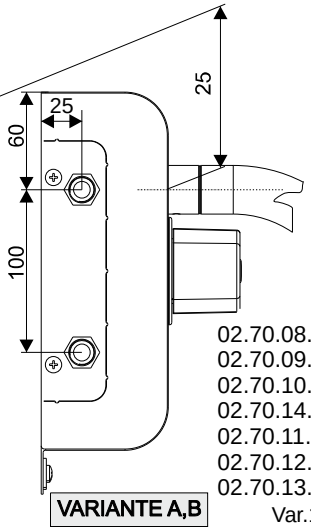

02.70.08.000
02.70.09.000
02.70.10.000
02.70.14.000
02.70.11.000
02.70.12.000
02.70.13.000
Var.1/16

VARIANTE C

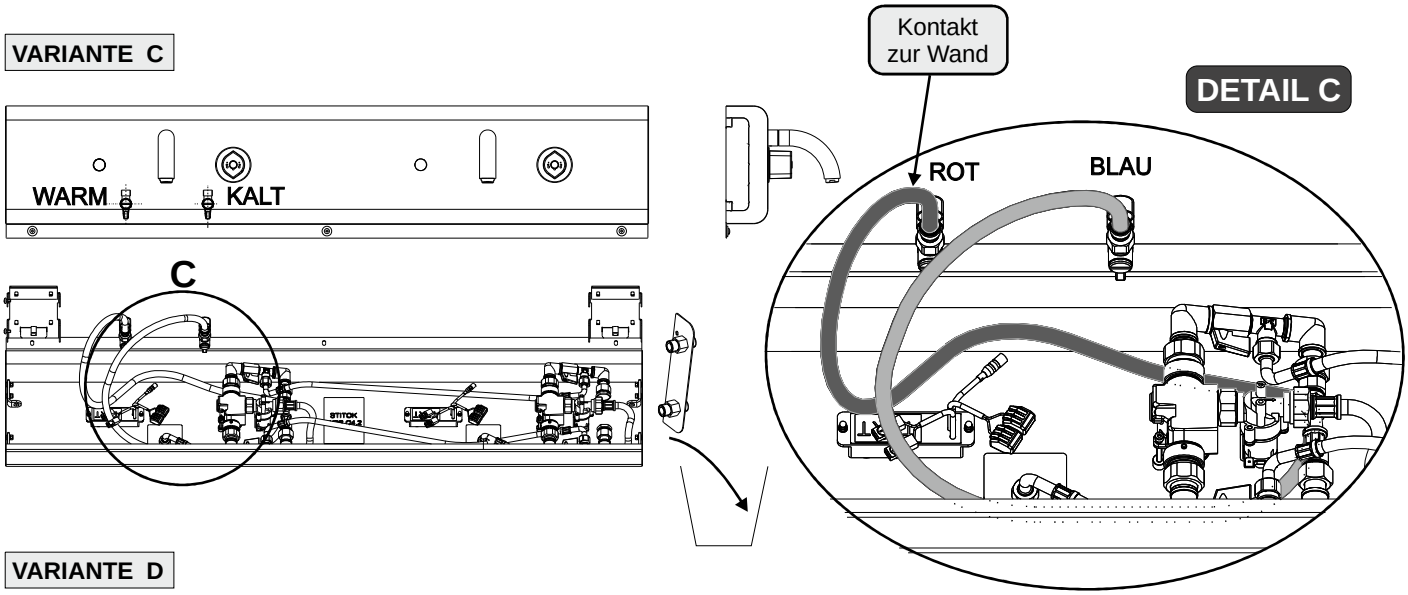

VARIANTE D

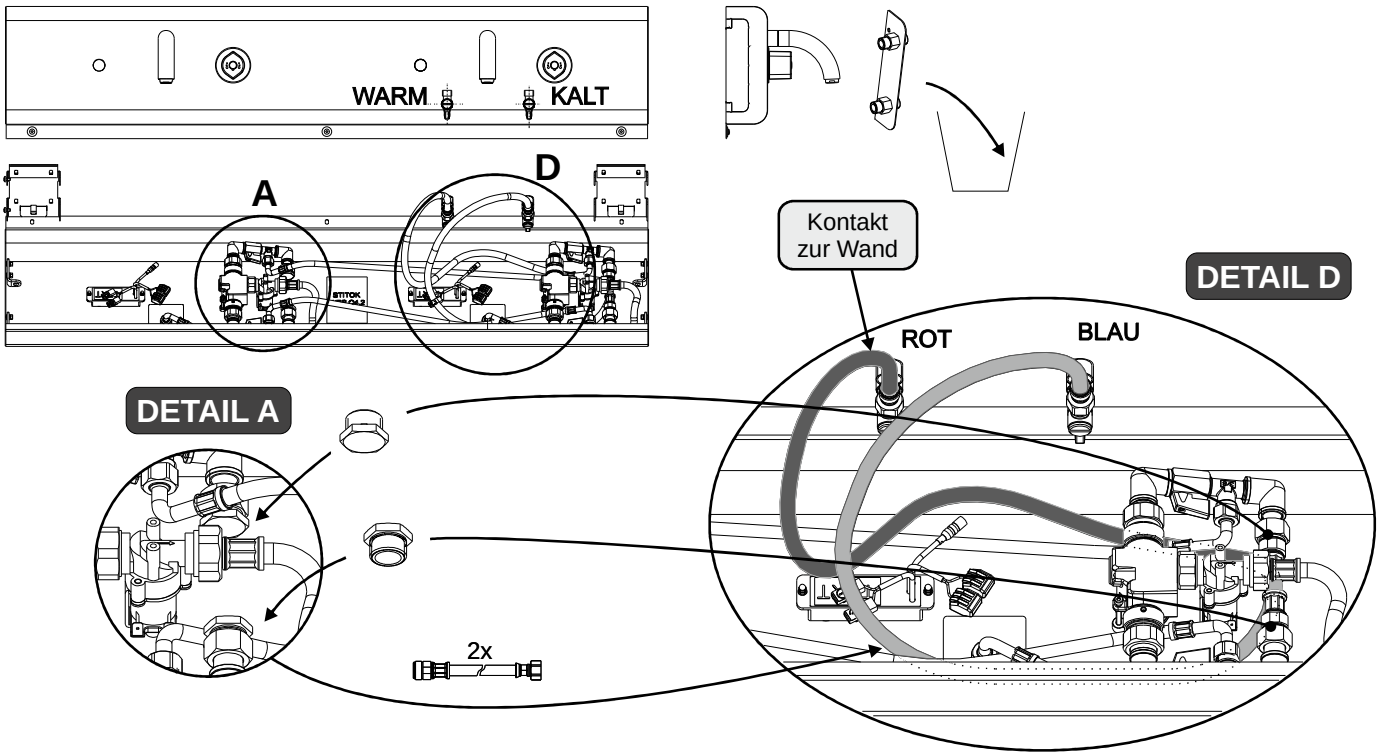

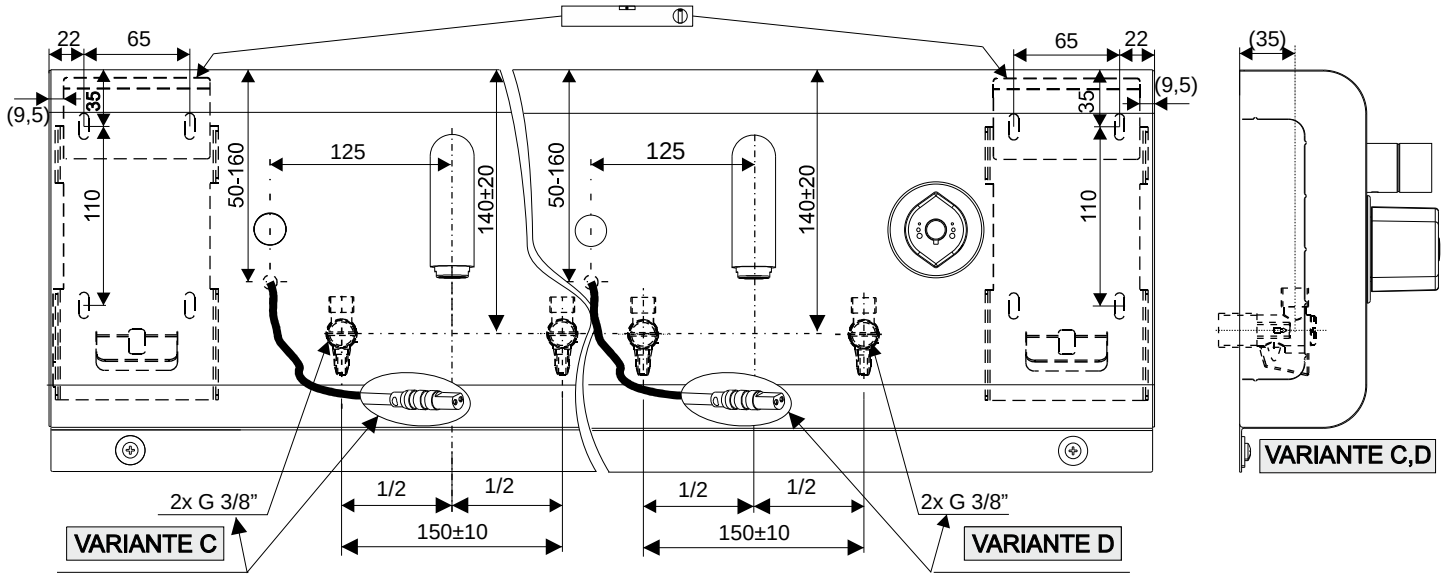

02.70.08.000 02.70.11.000
02.70.09.000 02.70.12.000
02.70.10.000 02.70.13.000
02.70.14.000

Var.1/16

3.2 Grundmasse

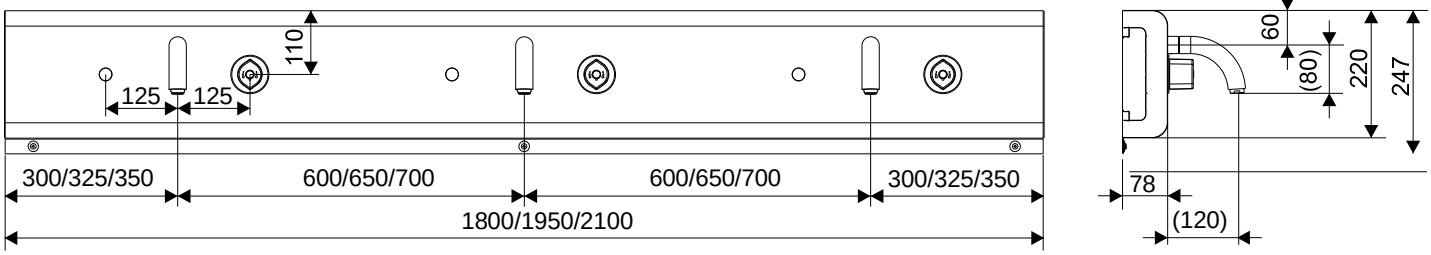

3.2.2 Einteilige Installation

VARIANTE A

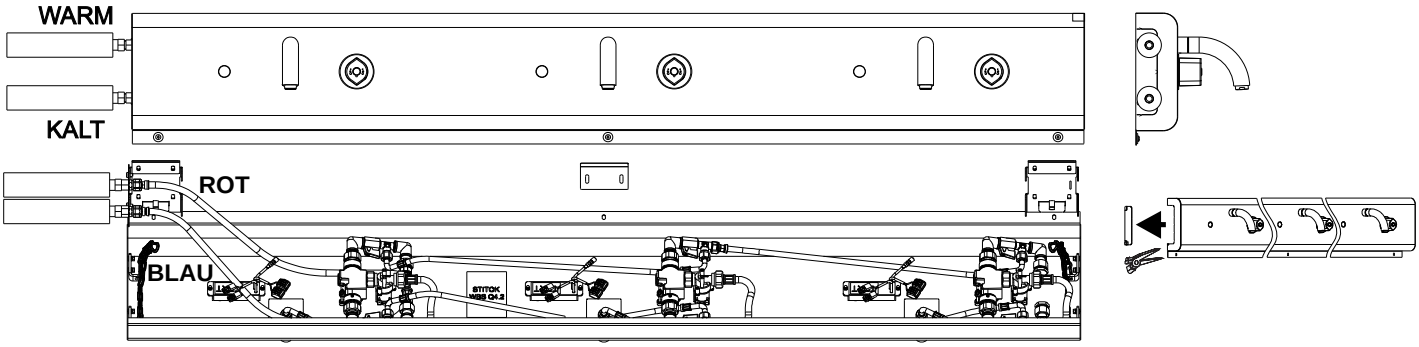

VARIANTE B

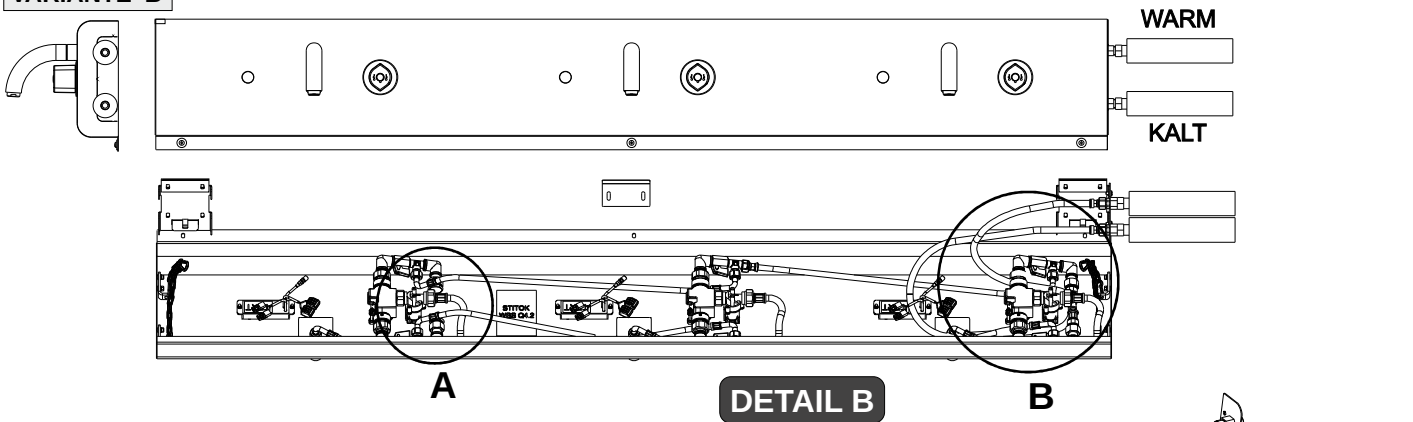

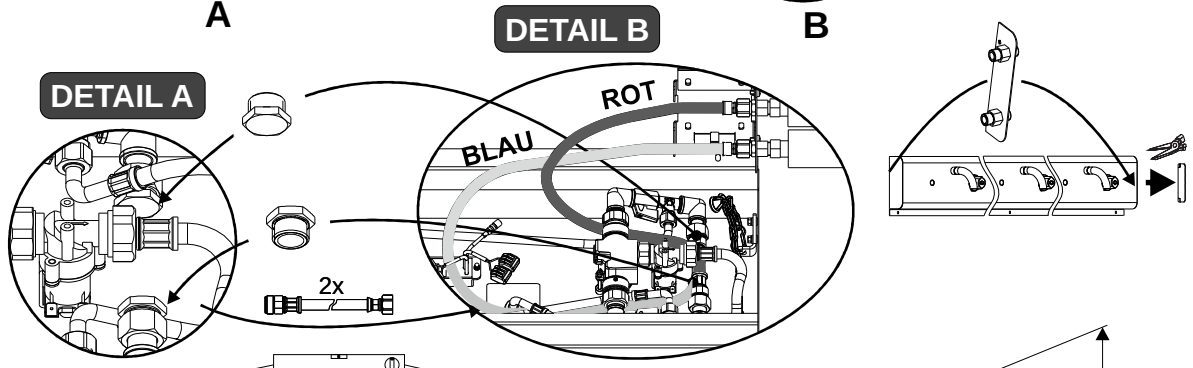

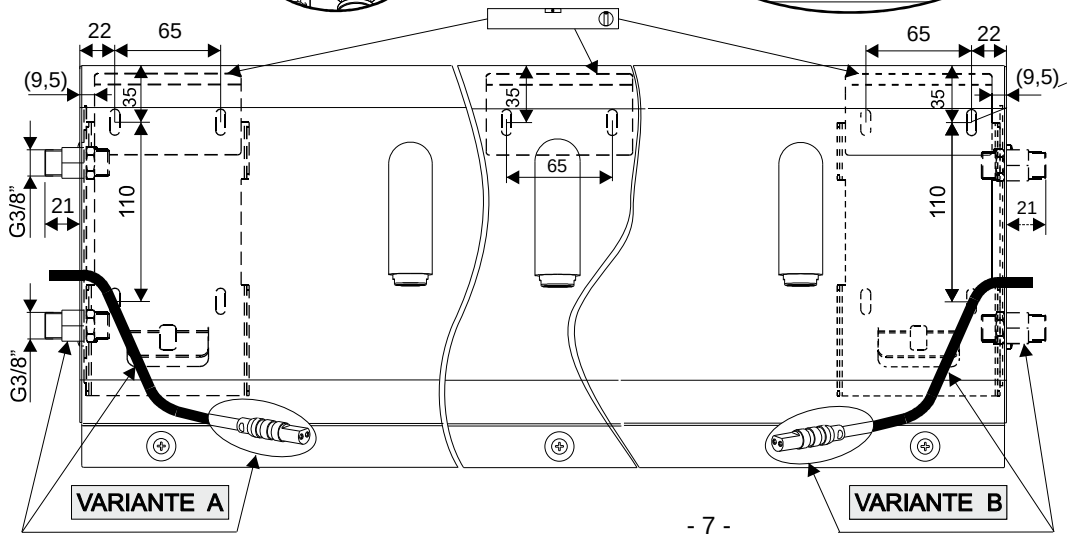

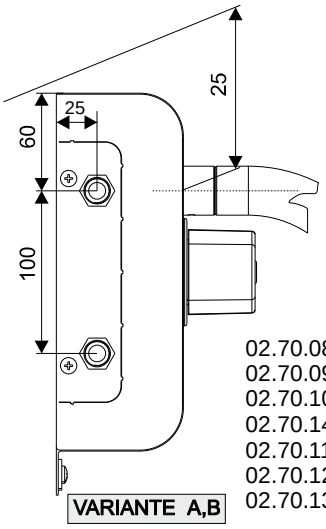

02.70.08.000
02.70.09.000
02.70.10.000
02.70.14.000
02.70.11.000
02.70.12.000
02.70.13.000

VARIANTE C

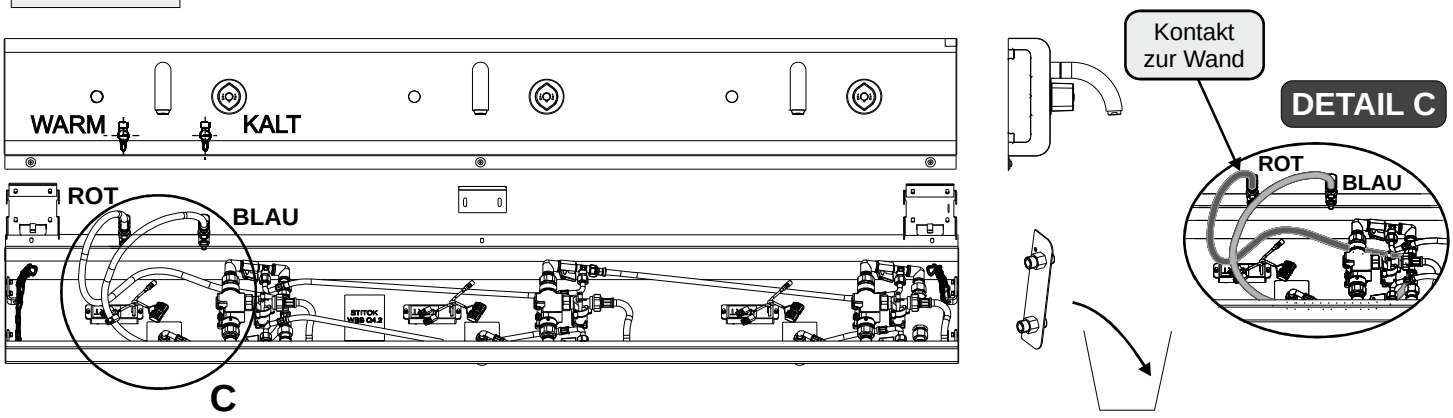

VARIANTE D

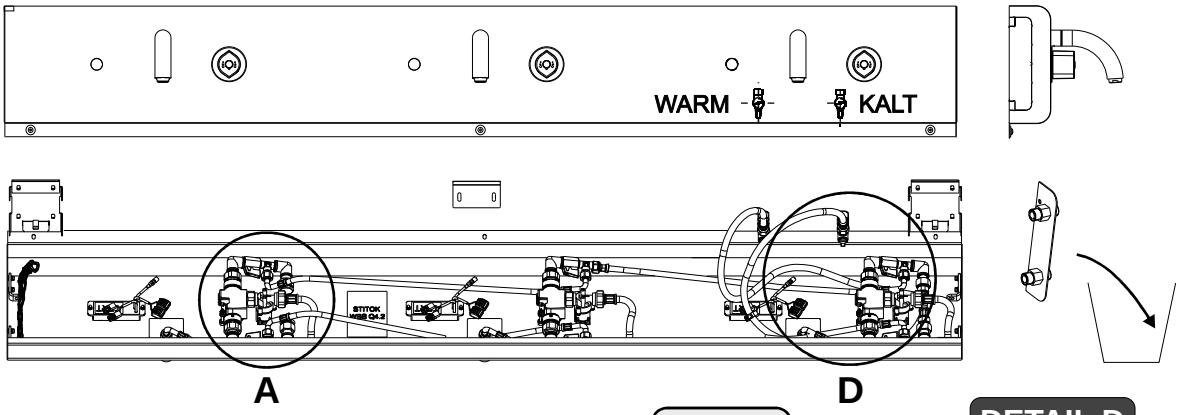

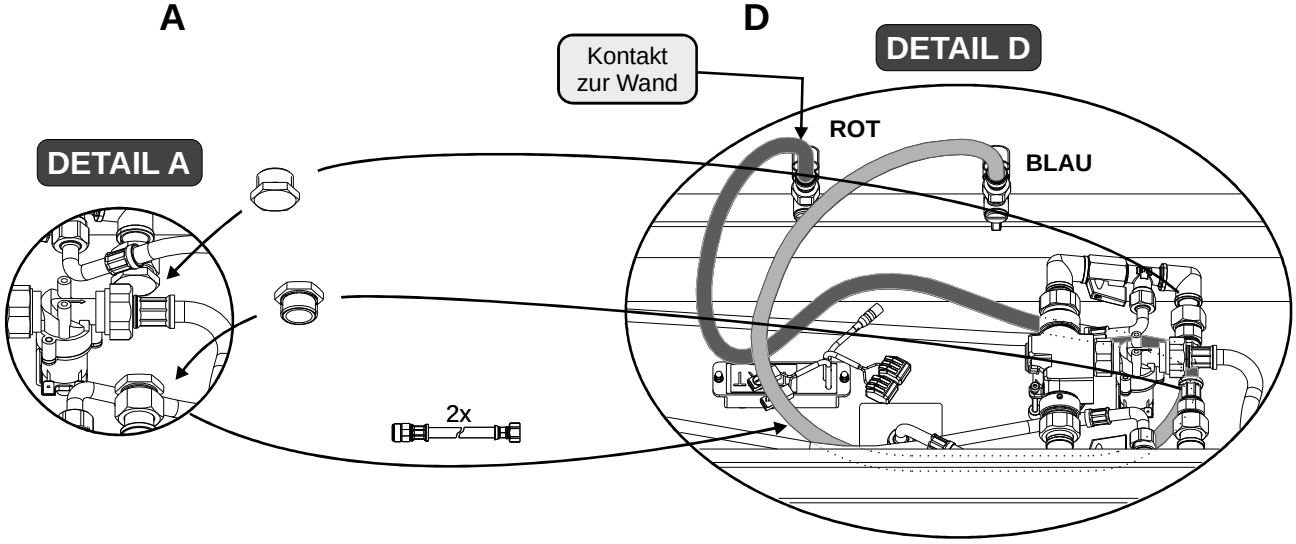

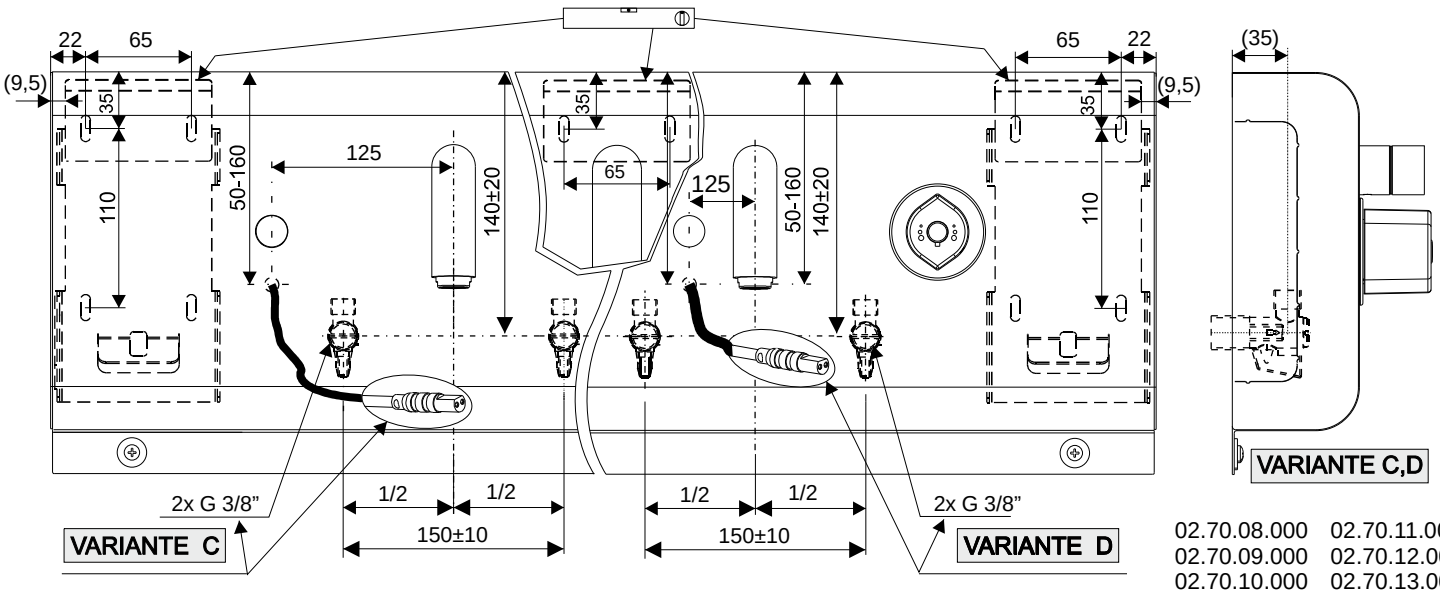

02.70.08.000 02.70.11.000
02.70.09.000 02.70.12.000
02.70.10.000 02.70.13.000
02.70.14.000

Ausgleichsstück

3.3 Grundmasse

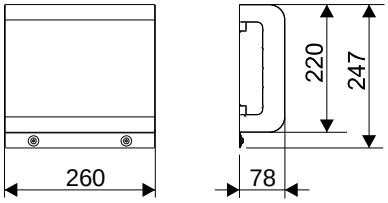

3.3.2 Installation

VARIANTE A

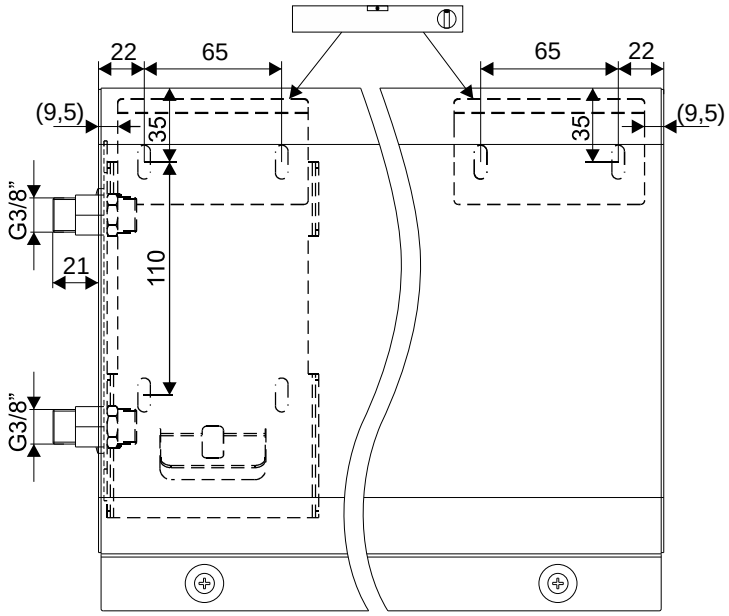

VARIANTE B

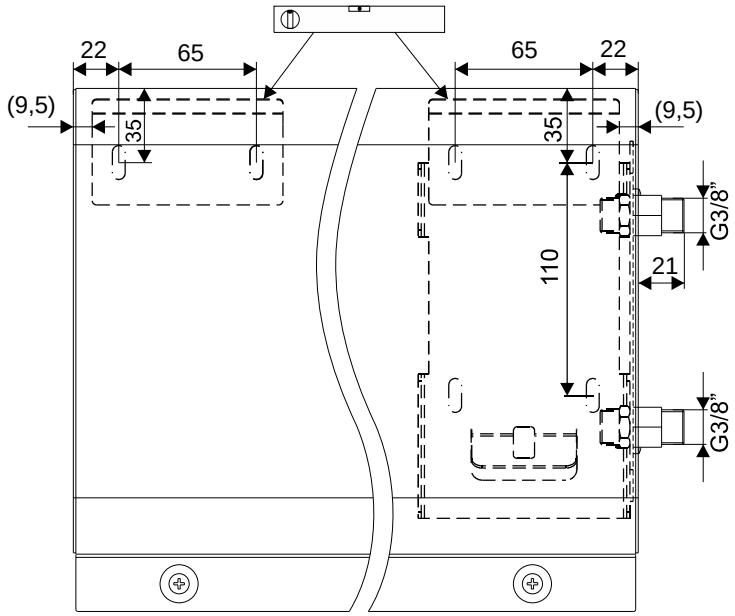

Multiple Installation

VARIANTE A

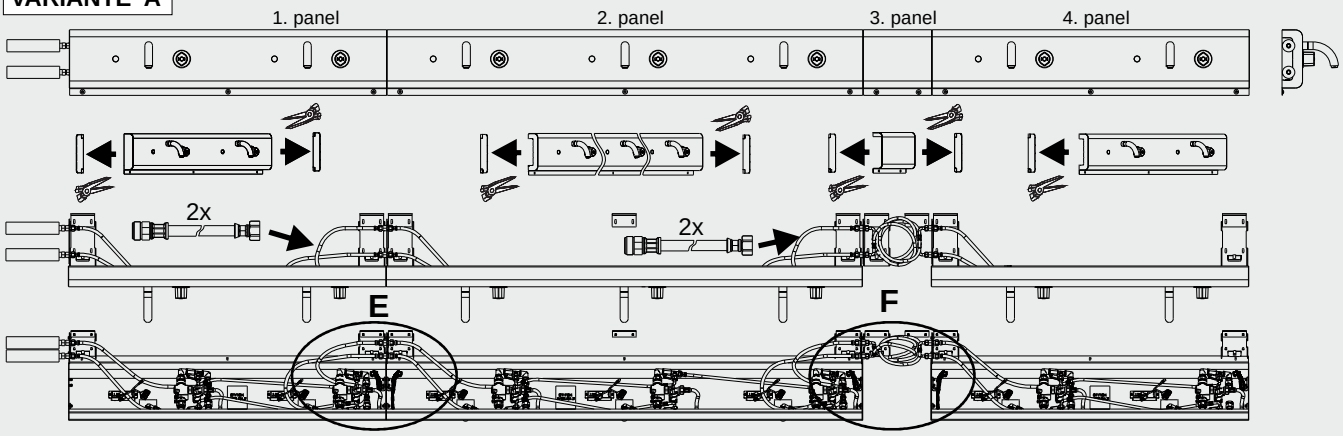

VARIANTE B

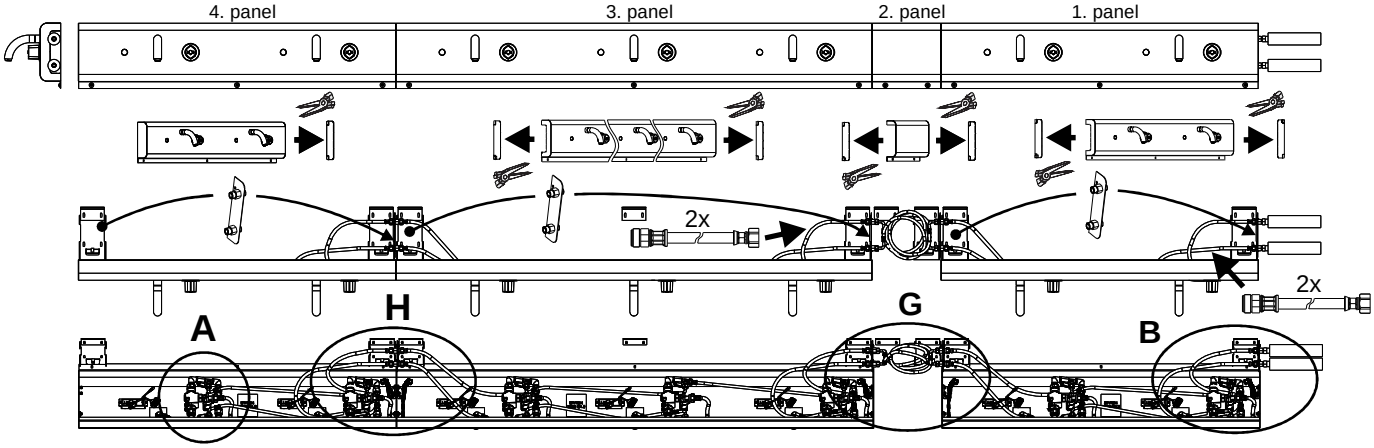

VARIANTE C

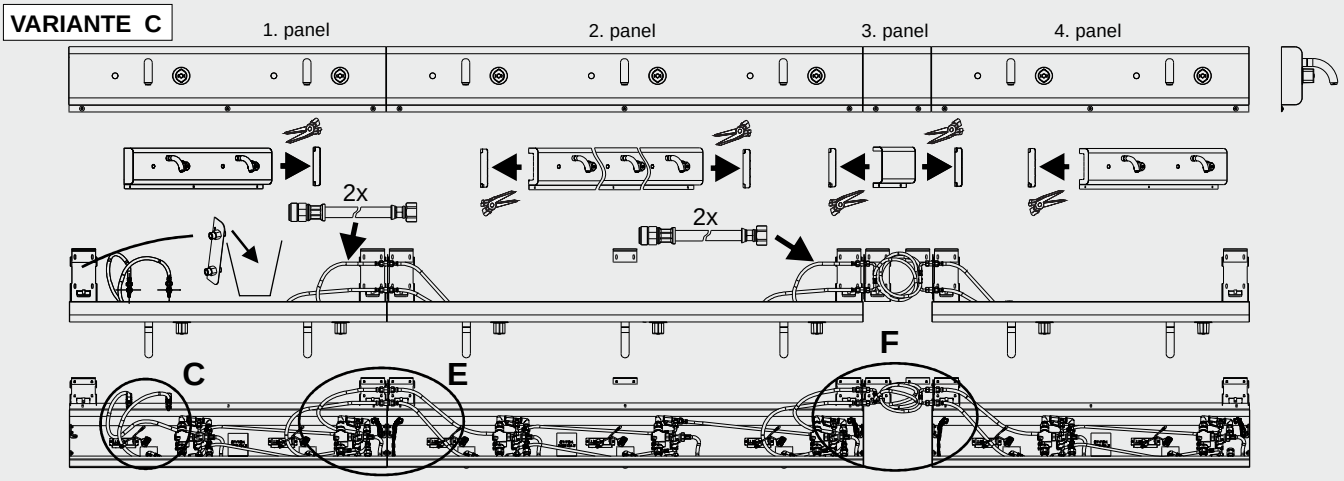

VARIANTE D

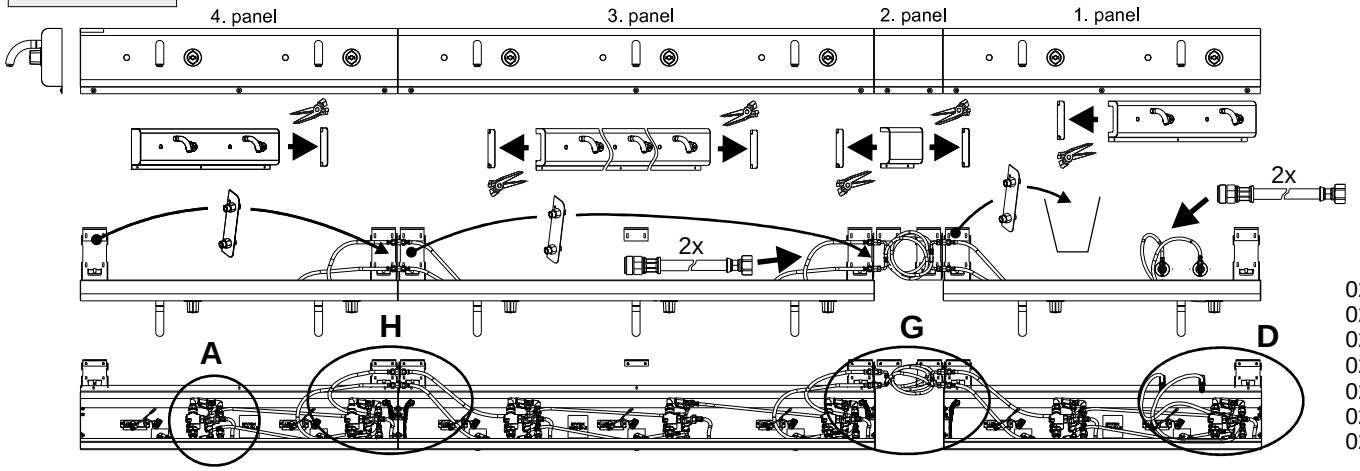

02.70.08.000
02.70.09.000
02.70.10.000
02.70.14.000
02.70.11.000
02.70.12.000
02.70.13.000

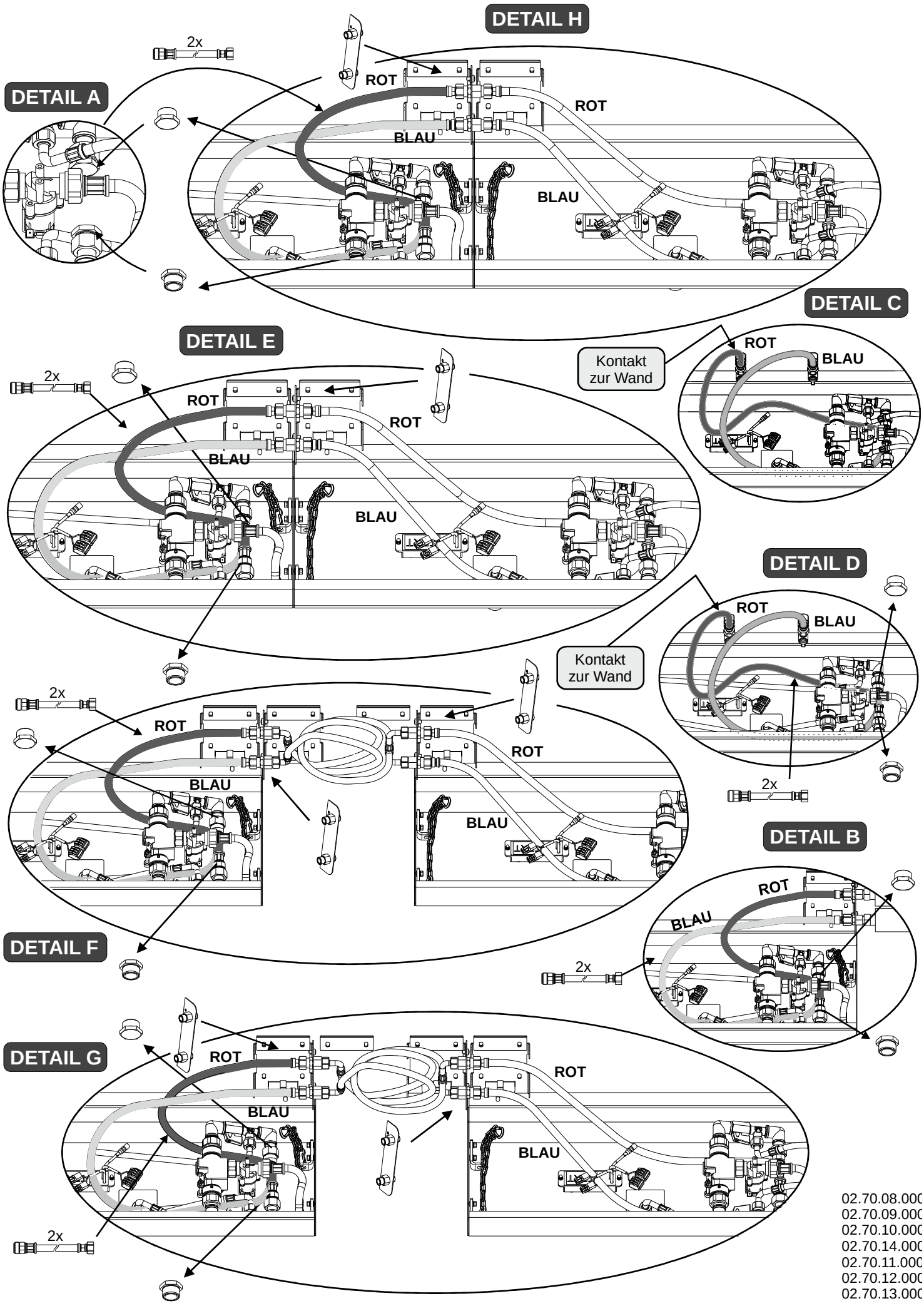

02.70.08.000
02.70.09.000
02.70.10.000
02.70.14.000
02.70.11.000
02.70.12.000
02.70.13.000

Var.1/16

4. Batteriewechsel

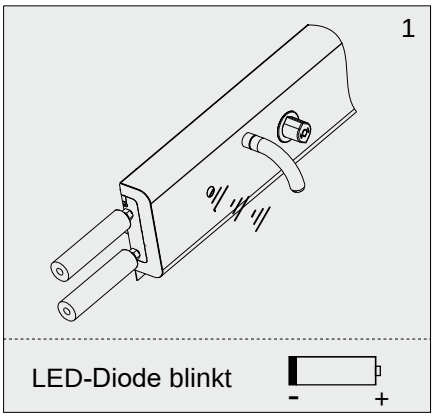

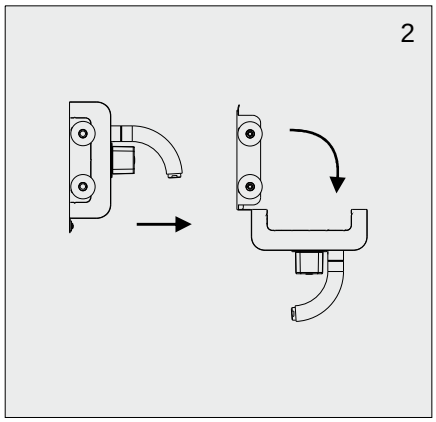

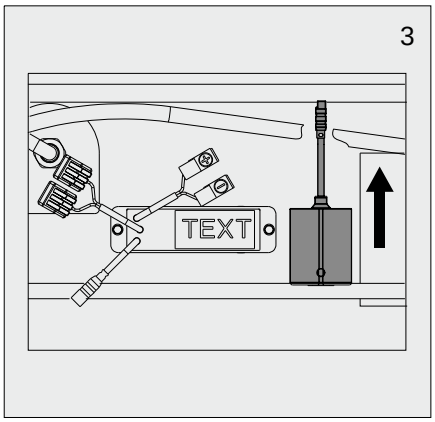

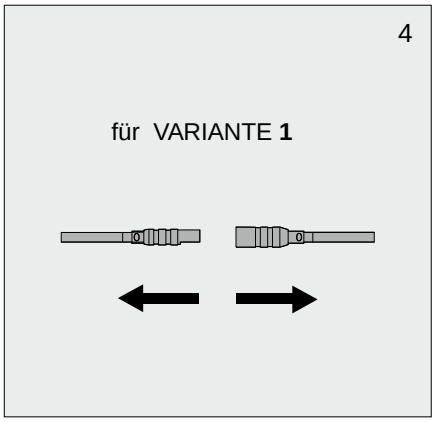

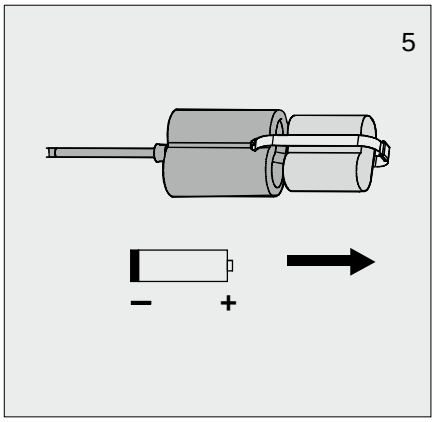

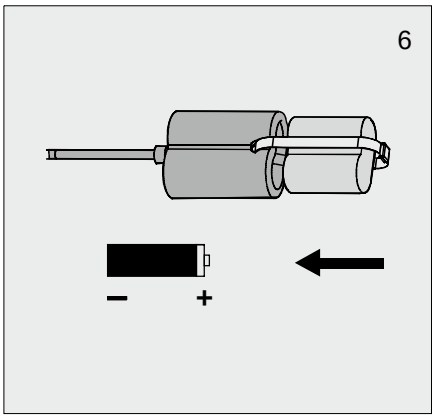

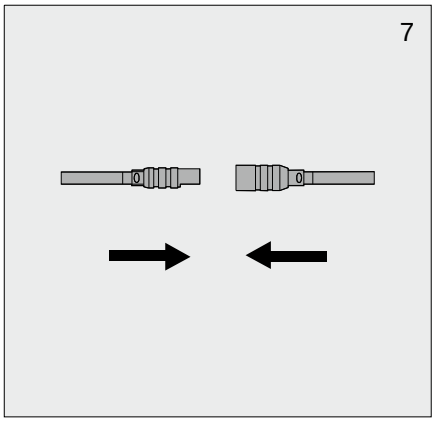

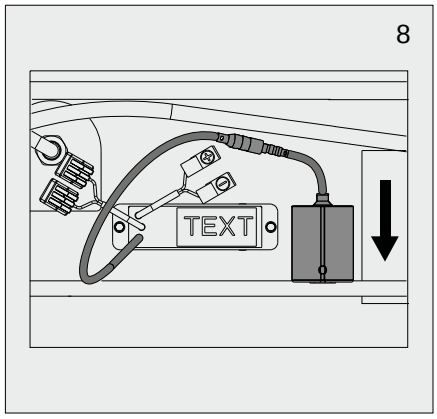

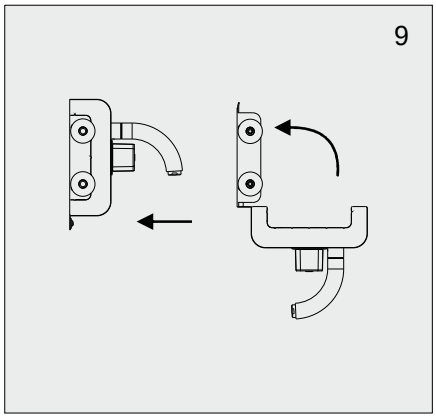

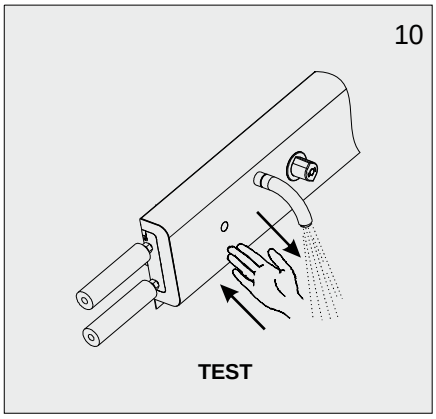

02.70.08.000 02.70.11.000
02.70.09.000 02.70.12.000
02.70.10.000 02.70.13.000
02.70.14.000

5. Filtersieb Reinigung

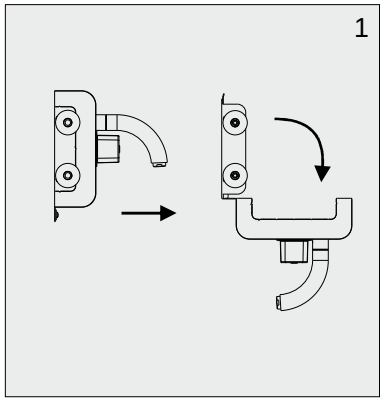

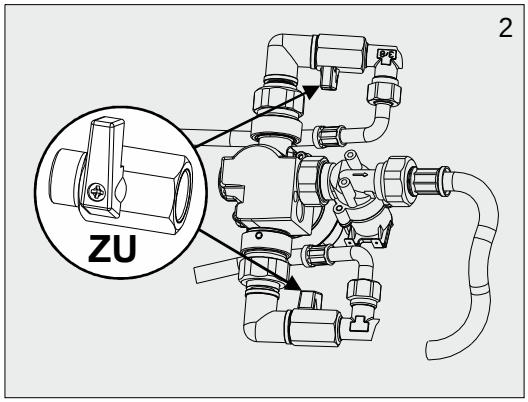

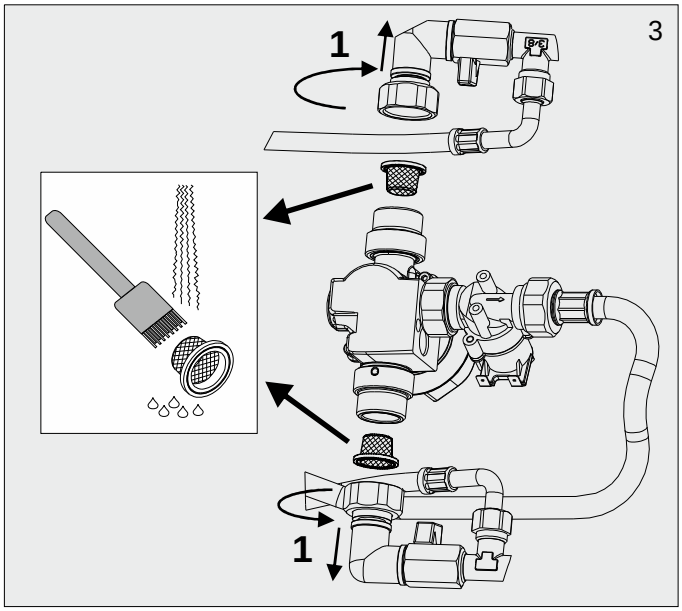

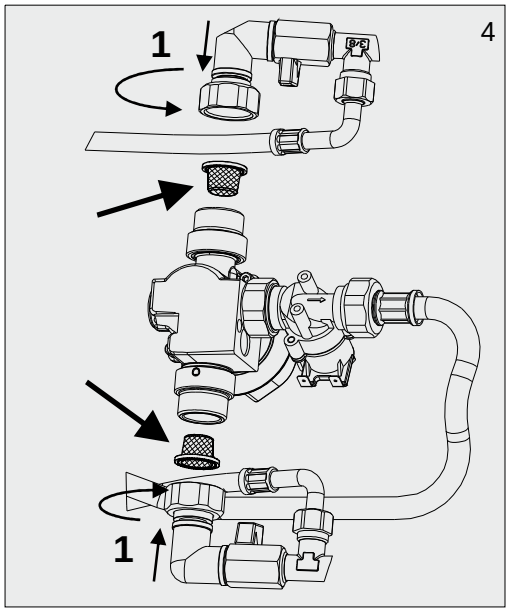

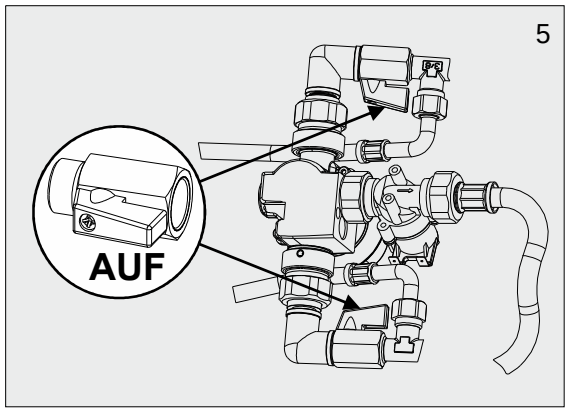

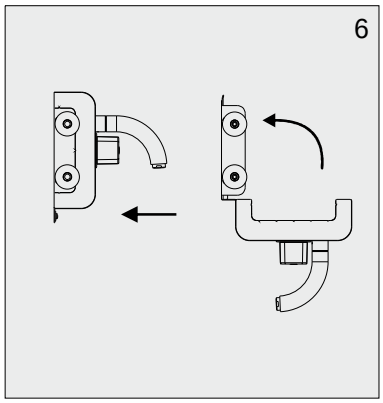

6. Problemlösungen

Problembeschreibung	Ursache	Behebung
Kein Wasserfluss	• Ventile geschlossen • Batterie leer • Sensor funktionslos	Ventile öffnen Batterie wechseln Service anrufen
LED-Diode blinkt	• Batterie leer	Batterie wechseln
Geringer Durchfluss	• Filtersiebe verstopft	Filtersiebe reinigen
Dauerfluss	• Magnetventil defekt	Ventile schließen und Service anrufen

7. Wichtige Hinweise

Variante1: Batteriefach und 6V Batterie sind nicht Produktbestandteil.
Variante2: Netzstromversorgung -Netzteil ist nicht Produktbestandteil**.**

WMA 5000 - Variante **mit zwei** Ausläufen
- Panellänge **in drei** Varianten

WMA 5000 - Variante **mit drei** Ausläufen
- Panellänge **in drei** Varianten

Ausgleichsstück - Länge 260 mm

Keine mechanischen, alkoholhaltigen, amoniakhaltigen, säurehaltigen, schwefelhaltigen und chlorhaltigen Reinigungsmitteln verwerten.

8. Ersatzteilliste

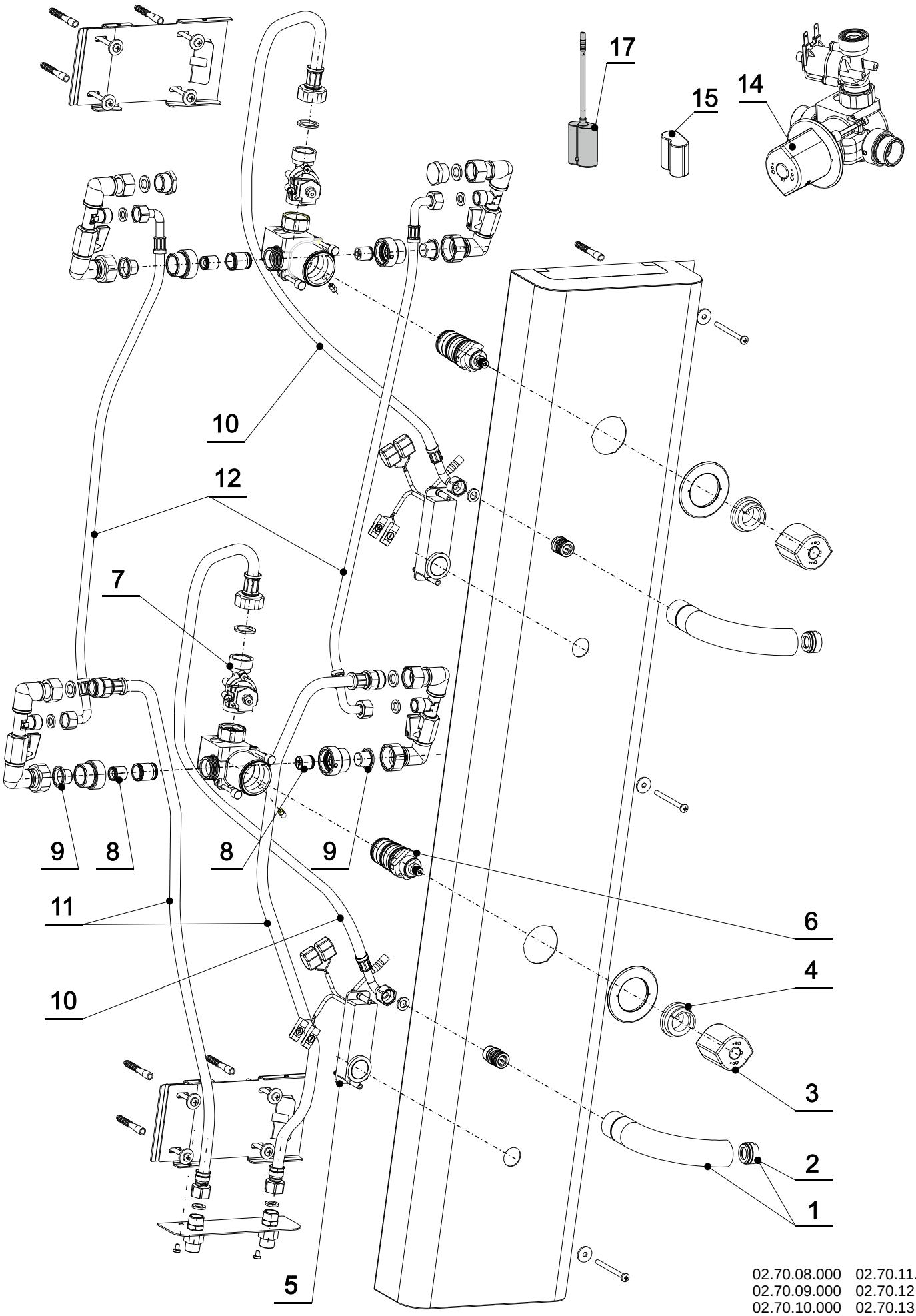

02.70.08.000 02.70.11.000
02.70.09.000 02.70.12.000
02.70.10.000 02.70.13.000
02.70.14.000

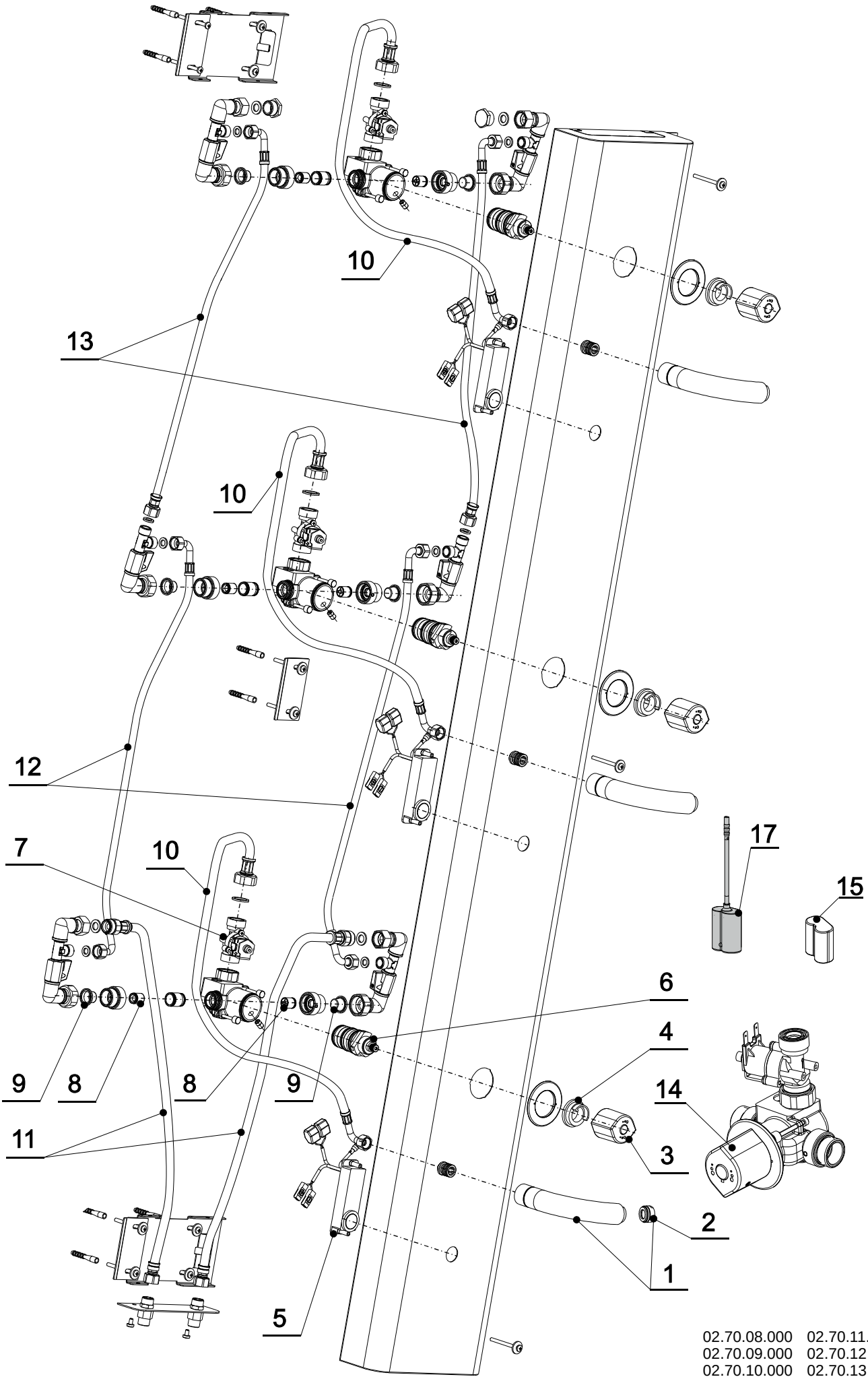

02.70.08.000 02.70.11.000
02.70.09.000 02.70.12.000
02.70.10.000 02.70.13.000
02.70.14.000

Var.1/16

1.	8.6100.03.01	Auslauf 120mm
2.	6.4000.26.10	Strahlregler mit Durchlaufregler 6l / min
3.	4.8950.01.20	Thermostatdrehknopf oval
	4.8950.01.25	Thermostatdrehknopf Tropfen
4.	4.8950.02.20	Drehknopfanschlag
5.	4.8940.06.25	Elektronik
6.	4.8950.03.20	Thermostateinsatz
7.	4.8940.07.25	Magnetventil
8.	4.8950.04.20	Rückschlagventil
9.	4.8950.05.20	Filtersieb
10.	8.5000.14916	Schlauch
11.	8.5000.14913	Schlauch
12.	8.5000.14914	Schlauch
13.	8.5000.14915	Schlauch
14.	4.8940.09.25	Thermostatblock mit Magnetventilen
15./17.	1.9000.20.00	Batteriefach

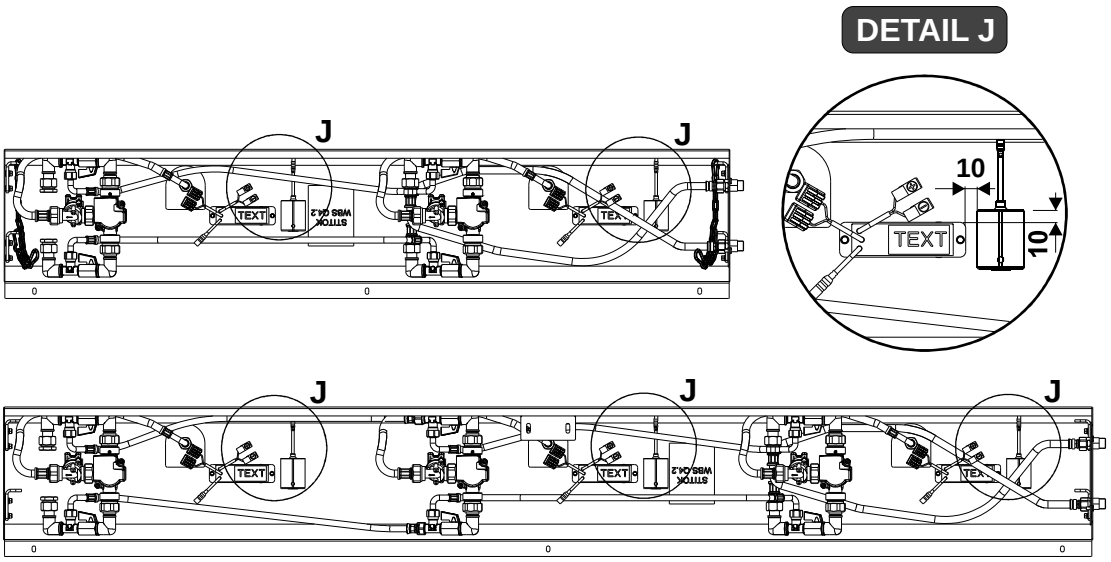

WATER & MORE Systemzentrale GmbH
Schulstraße 12a
D-51399 Burscheid
Geschäftsführer: Klaus Peters
HRB 57373 Amtsgericht Köln
USt.-Id. Nr. DE247731548
Tel: +49(0)2174-786064
Fax: +49(0)2174-786063
E-Mail: info@water-more.com
Internet: www.water-more.com

Abbildungen, Beschreibungen und technische Daten unverbindlich