NORMBAU
PASSION FOR CARE

Montageanleitung
Fixing Instructions
Notice de montage
Montage handleiding

WC – Bürstengarnitur NY.925.400
Toilet Brush set NY.925.400
Ensemble brosse WC NY.925.400
WC – Borstelgarnituur NY.925.400

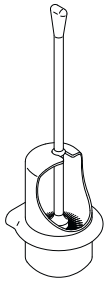

NORMBAU GmbH
77871 Renchen/Germany Schwarzwaldstraße 15

EDV-Nr. 8214100/A2 17.08.2017

1

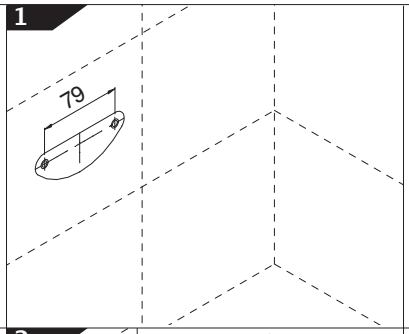

(D) Beiliegende Bohrschablone ausrichten und aufkleben, Dübellöcher Ø 8 mm ca. 65 mm tief bohren.

(GB) Adjust and stick the attached template. Drill holes, 8mm dia., approx. 65mm deep.

(F) Positionner le gabarit ci–joint et le coller au mur, percer des trous Ø 8 mm, profondeur environ 65 mm.

(NL) Ingesloten boorchabloon uitmeten en opplakken,boorgaten voor Ø 8 mm pluggen ca. 65 mm inboren.

2

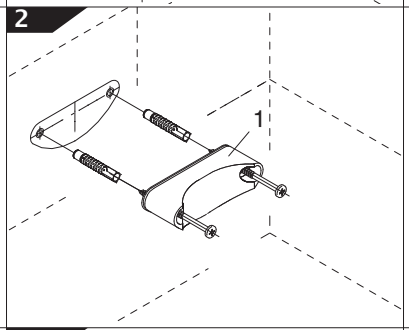

(D) Unterteil (1) horizontal ausrichten und festschrauben.

(GB) Adjust bottom part (1) horizontally and screw it tightly.

(F) Positionner le support mural (1) horizontalement et le visser au mur.

(NL) Montagegedeel (1) horizontaal plaatsen en vastschroeven.

3

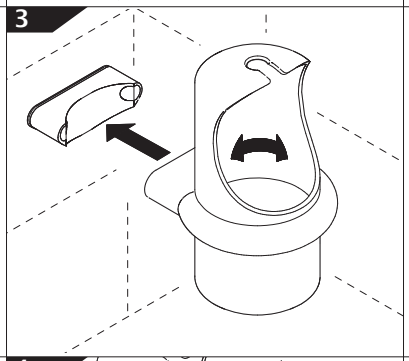

(D) Bürstenbehälter bis zum Einrasten aufdrücken. Öffnung des Oberteils in Gebrauchsstellung drehen.

(GB) Press the toilet brush holder until it snaps in. Turn the upper part with the opening to the front side.

(F) Fixer le porte–brosse en appuyant jusqu´à l´enclenchement, puis le tourner dans la position souhaitée.

(NL) Borstelhouder over het montagedeel heen drukken, opening van be borstelhouder in gebruiksstand draaien.

4

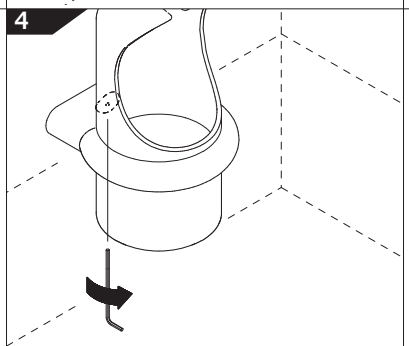

(D) **Diebstahlschutz**
Innensechskantschlüssel SW3 in Bohrung an der Unterseite einstecken und im Uhrzeigersinn bis zum Anschlag eindrehen.

(GB) **Anti – theft device**
Put the Allan key SW3 in the respective hole at the bottom part and turn it clockwise to the stop.

(F) **Antivol**
Introduire la clé alène dans le perçage du boutoncaoutchouc sous la console, et la tourner dans le sens des aiguilles d´une montre.

(NL) **Diefstalbeveiliging**
Imbussleutel SW3 in boring aan de onderzijde plaatsen en tot de aanslag draaien.

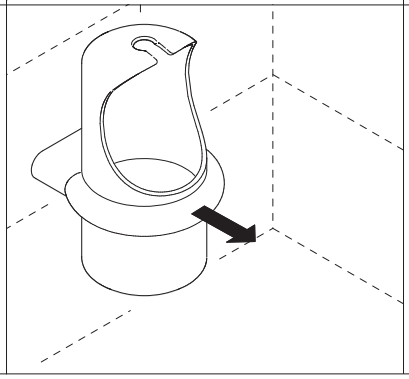

(D) **Demontage**
Diebstahlschutz lösen (s. o.) Gummidichtung an der Unterseite eindrücken und dabei Oberteil abziehen.
Unterteil abschrauben.

(GB) **Dismounting**
Loosen the anti–theft device (refer to point 4 above), press the rubber part at the bottom side and tear the upper part off.
Unscrew the bottom part.

(F) **Démontage**
Déverrouiller l´antivol (voir ci–dessus).
Presser le bouton caoutchouc en retirant le porte–brosse.
Dévisser le support mural.

(NL) **Demontage**
Diefstalbeveiliging ontgrendelen. (zieboven)
Gummi–afdekking aan de onderzijde indrukken en tevens borstelgarnituur verwijderen.
Montagedeel eraf schroeven.

ALLEGION